katalog 2022

uprawa i pielęgnacja

PL 99-340 KROŚNIEWICE ul. Parkowa 2

+48 24 252 43 06
+48 24 252 30 03

zamowienia@expom.eu

www.expom.eu

2 + 2 = EXPOM

SPIS TREŚCI

wały uprawowe

TYTAN 530 7
TYTAN 600 9
JACEK 530 11
JACEK 600 13
JACEK II 15
OX 17
MAXIMUS 530 19
MAXIMUS 600 21
GLADIO 23
PROGRES 700 25

agregaty talerzowe

GOLIAT 29
REX 510 31
REX 560 sztywny 33
REX 560 rozkładany 35
REX 560 ciągniony 37
REX 610 39

agregaty uprawowe

LECH 43
WICHER 45
WEKTOR 47

głębosze

PEGAZ EVO 51

grubery

AJAX TRIO 53

brony mulczowe

FOX L 57
FOX XL 59

brony wirnikowe

ASTRA 61

wały łąkowe

MORS 65

Notatki

NOTATKI 67

Wszelkich informacji udzieli państwu dział Marketingu i Handlu

WAŁY UPRAWOWE

Cambridge
Φ500 mm Φ530 mm Φ600 mm

Zig-zag
Φ530 mm

Steel pack (OX)
Φ600 mm

Nożowy (GLADIO)
Φ840 mm

Campbell (PROGRES)
Φ700 mm 30° | 45°

TYTAN 530

wały uprawowe

- możliwe opcje

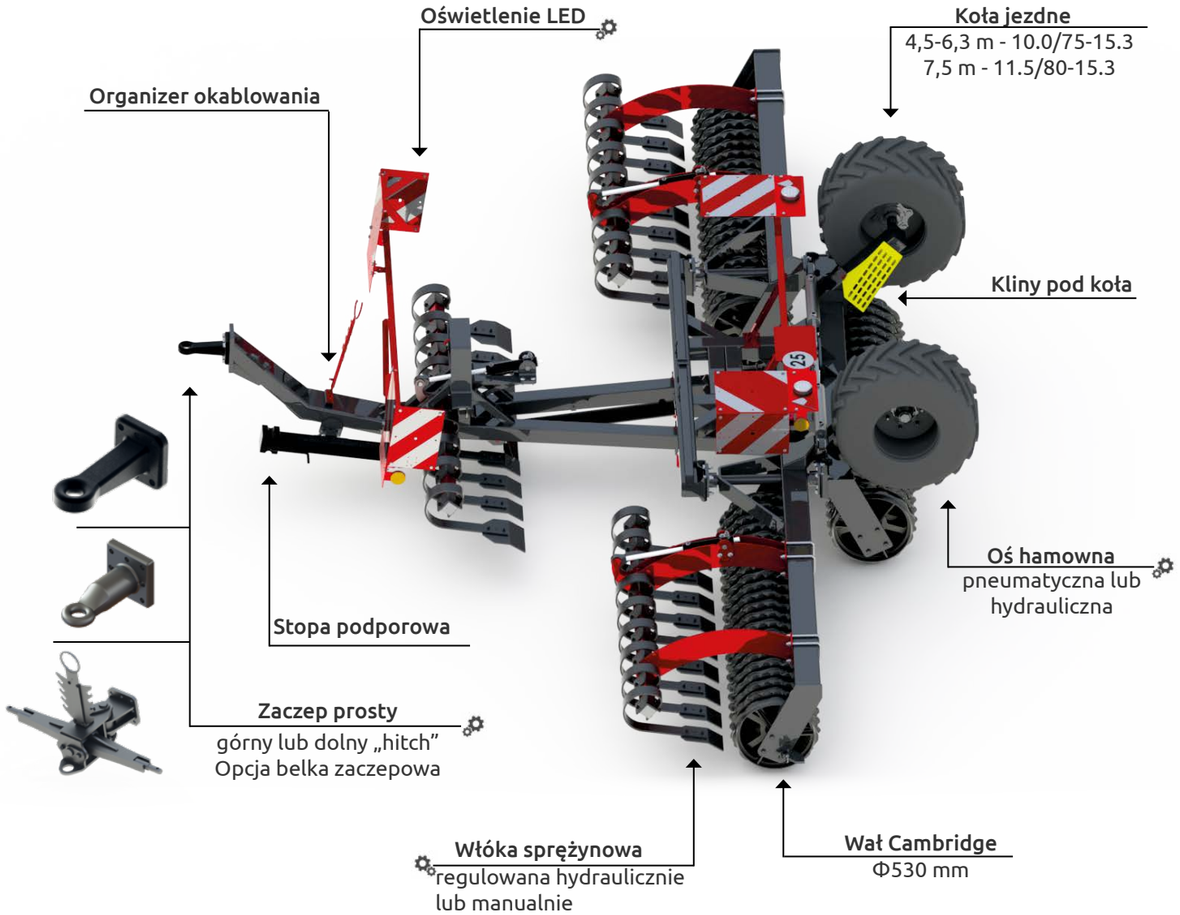

Szerokość robocza (m)	Zapotrzebowanie mocy (KM)	Waga (kg)	Ilość pierścieni (szt.)
4,5	80	2500	91
5,3	86	2780	107
6,3	99	3130	127
7,5	120	3670	151

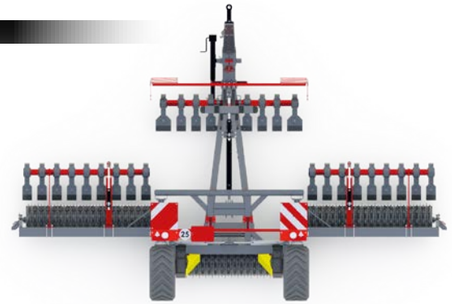

Dodatkowe opcje

wał cambridge
Φ500 mm

wał zig-zag
Φ530 mm

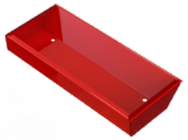

skrzynia na
kamienie

Warto wiedzieć

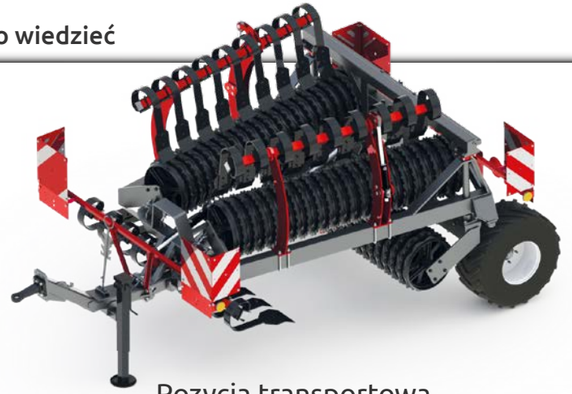

Pozycja transportowa
Rama z trzema siłownikami hydraulicznymi

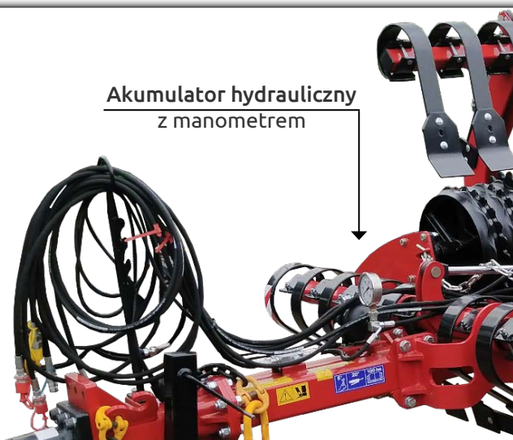

■ ciągany, składany hydraulicznie - 4,5 | 5,3 | 6,3 | 7,5 m

TYTAN 600

wały uprawowe

- możliwe opcje

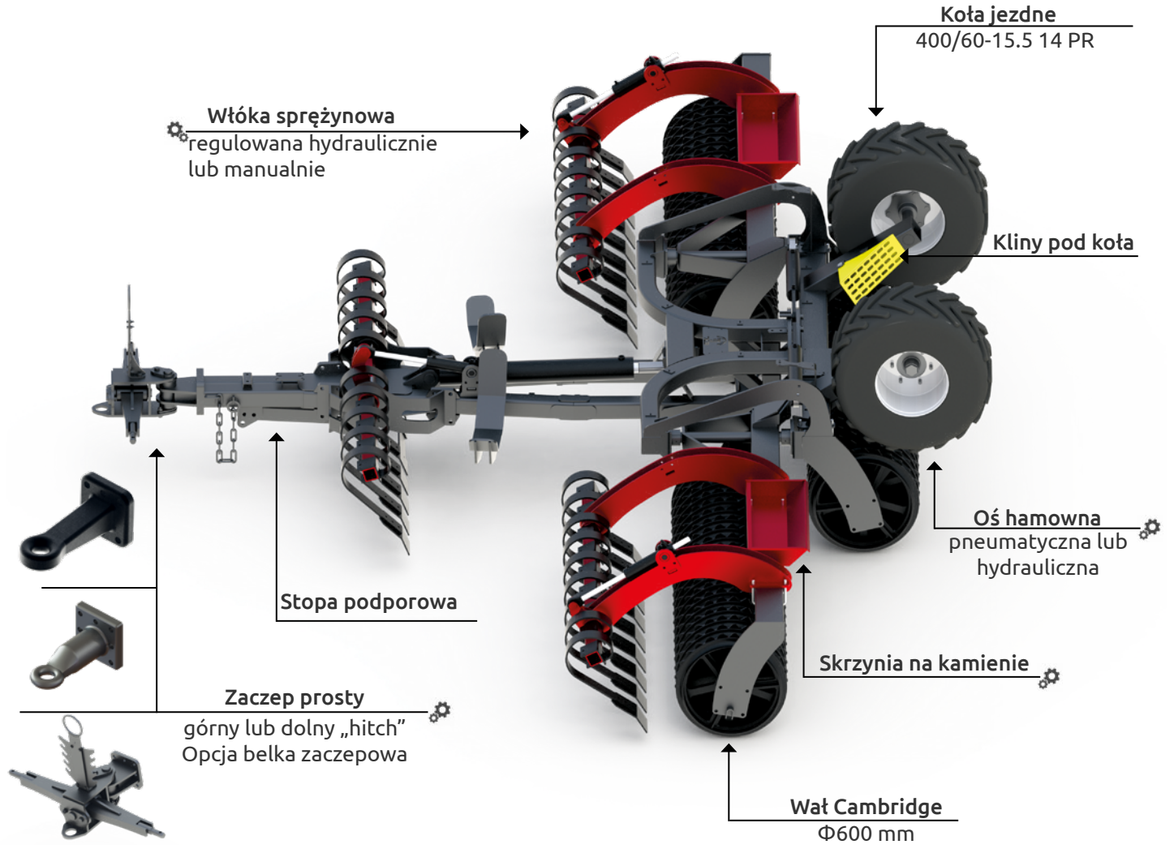

Szerokość robocza (m)	Zapotrzebowanie mocy (KM)	Waga (kg)	Ilość pierścieni (szt.)
5,3	130	3440	101
6,3	140	3780	109
7,5	150	4520	121
8,3	160	4950	157

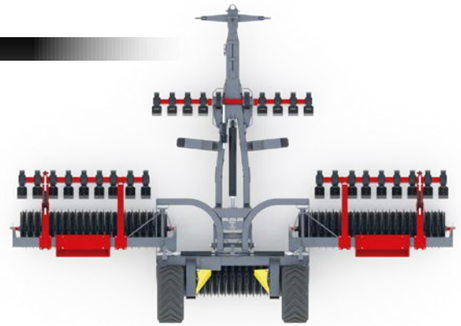

Dodatkowe opcje

wał cambridge
Φ500 mm

wał zig-zag
Φ530 mm

oświetlenie
LED

Warto wiedzieć

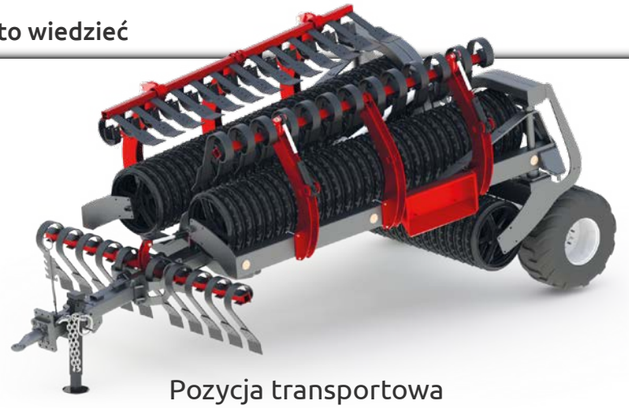

Pozycja transportowa
Rama z trzema siłownikami hydraulicznymi

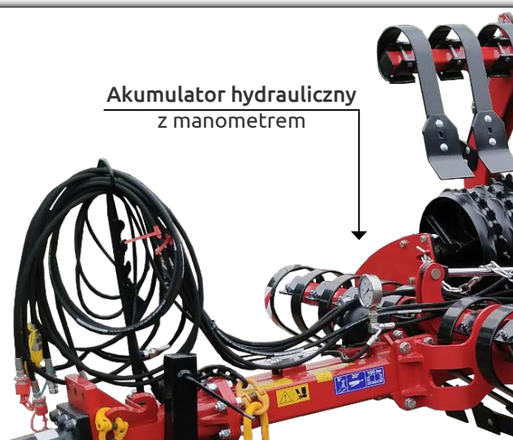

■ ciągany, składany hydraulicznie - 5,3 | 6,3 | 7,5 | 8,3 m

- możliwe opcje

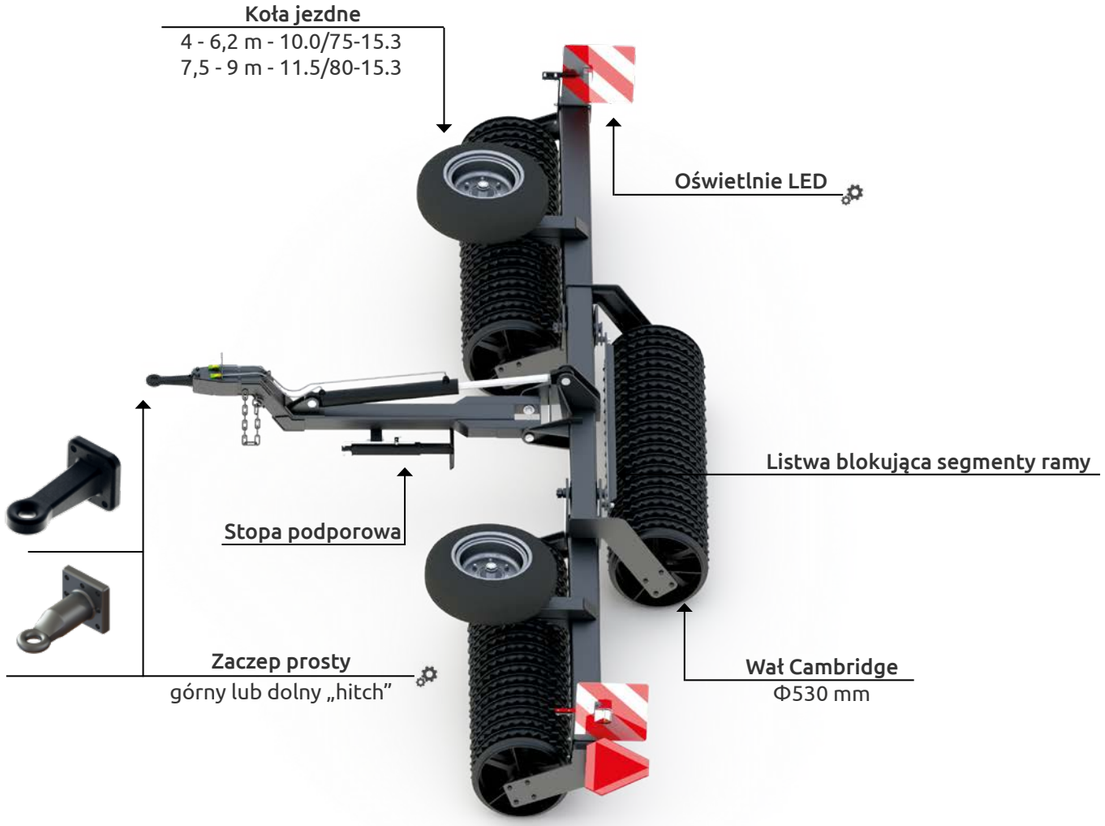

Szerokość robocza (m)	Zapotrzebowanie mocy (KM)	Waga (kg)	Ilość pierścieni (szt.)
4	80	2200	81
5	86	2570	101
6,2	99	2960	123
7,5	112	3420	149
8	125	3580	157
9	140	4150	177

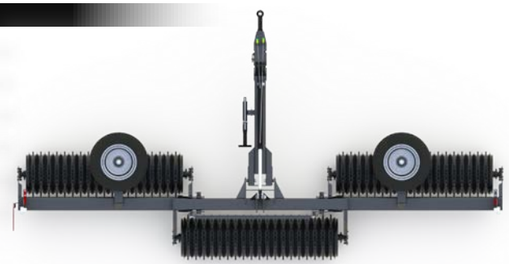

Dodatkowe opcje

wał cambridge
Φ500 mm

wał zig-zag
Φ530 mm

oświetlenie
LED

Warto wiedzieć

Maszyna po odblokowaniu belki blokującej rozkłada boczne sekcje podczas cofania, następnie przy pomocy hydrauliki opuszcza kolejną sekcje środkową. Rama z jednym siłownikiem hydraulicznym

ciągany, składany hydraulicznie - 4 | 5 | 6,2 | 7,5 | 8 | 9 m

JACEK 600

wały uprawowe

- możliwe opcje

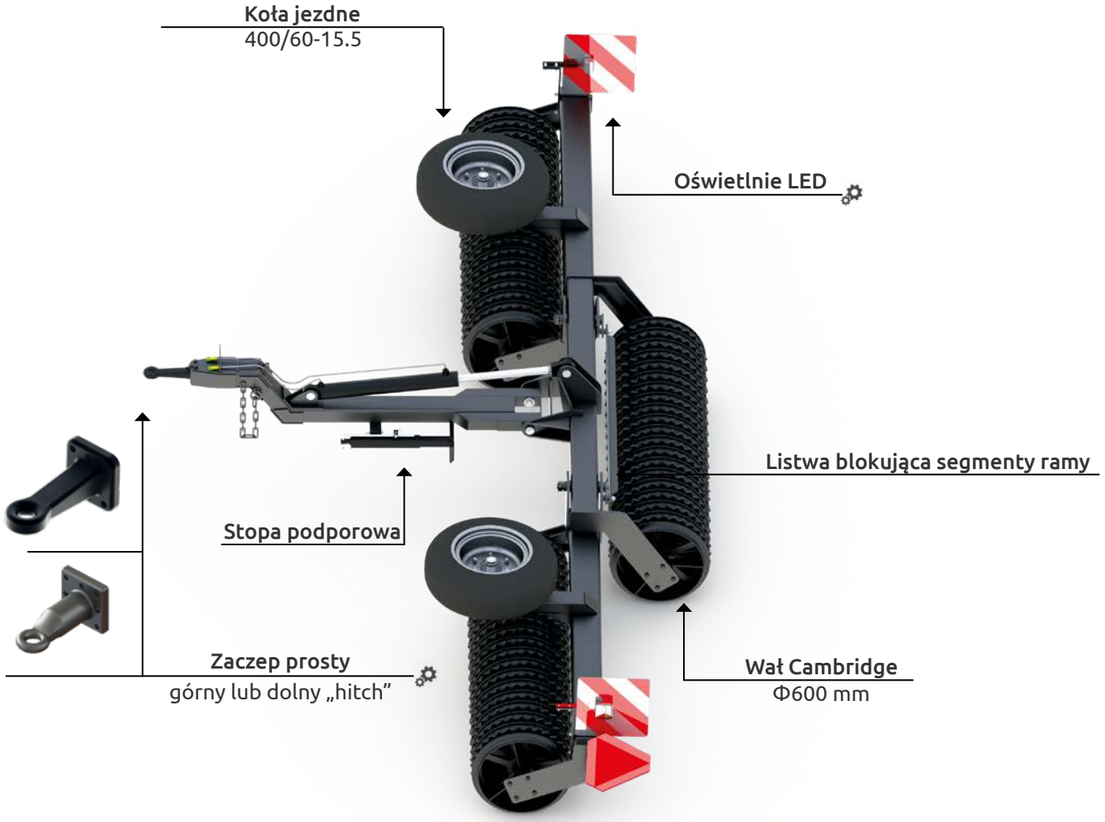

■ ciągany, składany hydraulicznie - 6,2 | 7,5 | 8 | 9 m

Szerokość robocza (m)	Zapotrzebowanie mocy (KM)	Waga (kg)	Ilość pierścieni (szt.)
6,2	99	2960	123
7,5	112	3420	149
8	125	3580	157
9	140	4150	177

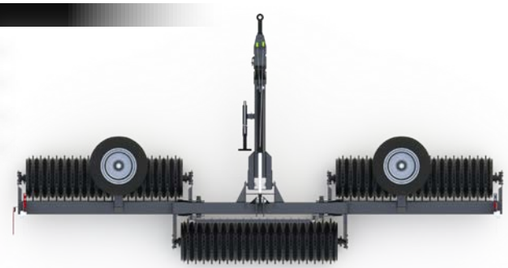

Dodatkowe opcje

wał cambridge
Φ500 mm

wał zig-zag
Φ530 mm

oświetlenie
LED

Warto wiedzieć

Maszyna po odblokowaniu belki blokującej rozkłada boczne sekcje podczas cofania, następnie przy pomocy hydrauliki opuszcza kolejną sekcje środkową. Rama z jednym siłownikiem hydraulicznym

- możliwe opcje

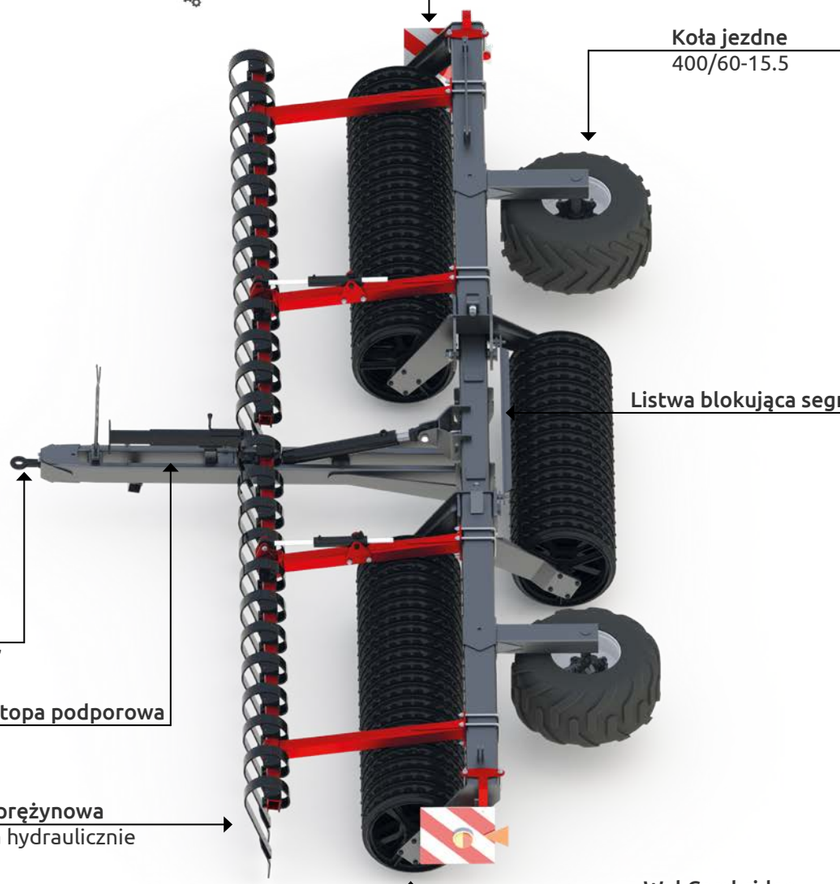

ciągany, składany hydraulicznie - 4,2 | 6,2 m

Szerokość robocza (m)	Zapotrzebowanie mocy (KM)	Waga (kg)	Ilość pierścieni (szt.)
4,2	80	2570	83
6,2	100	3460	123

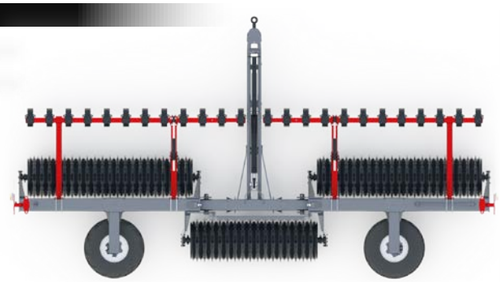

Dodatkowe opcje

wał cambridge
Φ500|530|600 mm

wał zig-zag
Φ530 mm

oświetlenie
LED

Warto wiedzieć

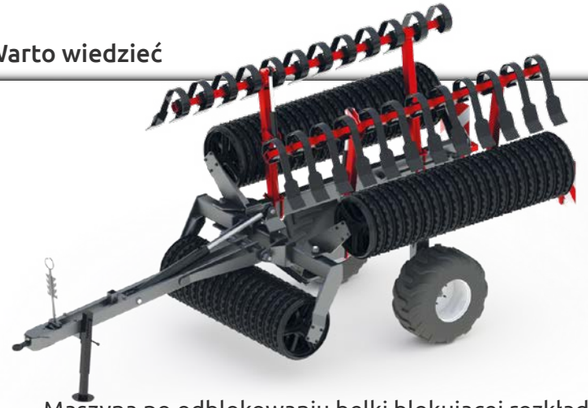

Maszyna po odblokowaniu belki blokującej rozkłada boczne sekcje podczas cofania, następnie przy pomocy hydrauliki opuszcza kolejną sekcje środkową.

- możliwe opcje

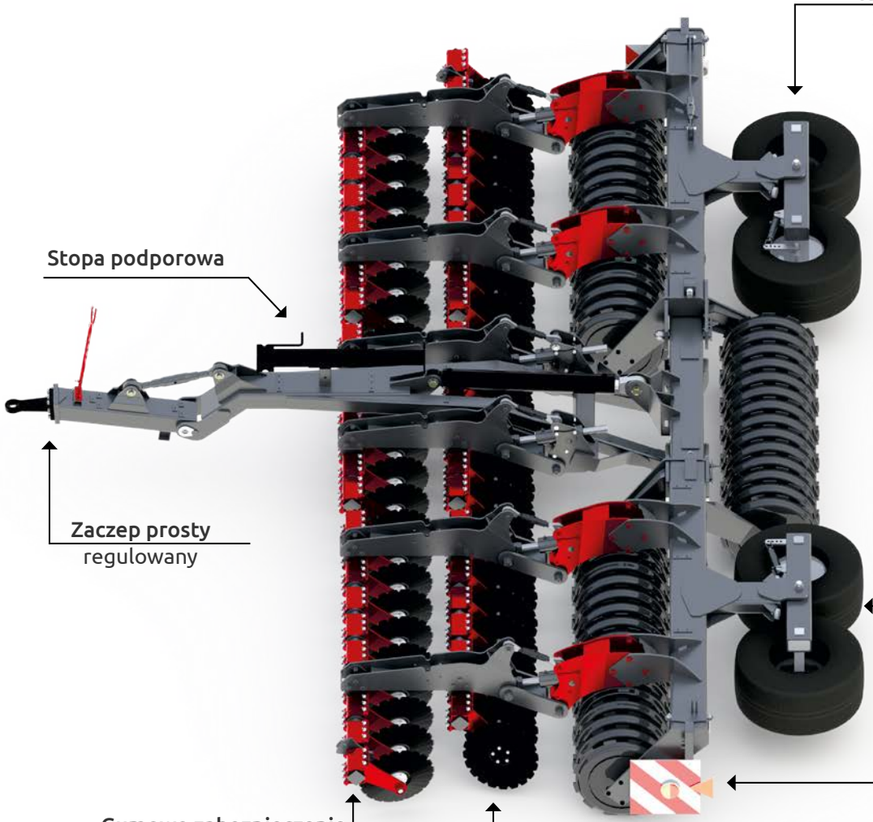

	Szerokość robocza (m)	Zapotrzebowanie mocy (KM)	Waga (kg)	Ilość talerzy zębatych (szt.)	Liczba noży na obwodzie (szt.)
	4,2	120	4980	34	7
	6,2	180	6810	50	7

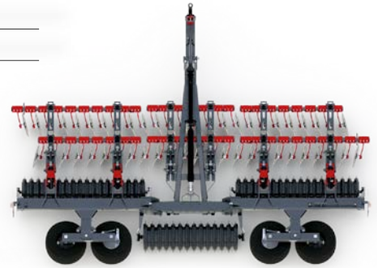

Dodatkowe opcje

wał cambridge
Φ500/530/600 mm

wał zig-zag
Φ530 mm

przedni wał nożowy
7 sztuk wymiennych noży
Hardox, regulacja hydrauliczna

Warto wiedzieć

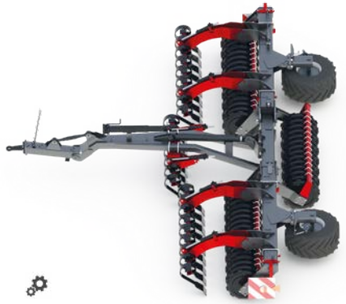

Zamiast opcjonalnych talerzy, OX może być wyposażony we włókę sprężynową regulowaną hydr.

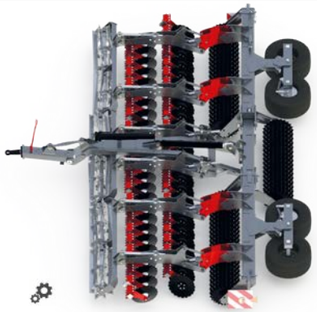

Maszyna doposażona w przedni wał nożowy i dopasowany do potrzeb wał

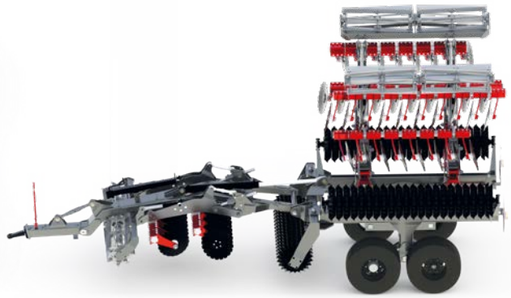

Pozycja transportowa

ciągany, składany hydraulicznie - 4,2 | 6,2 m

MAXIMUS 530

wały uprawowe

- możliwe opcje

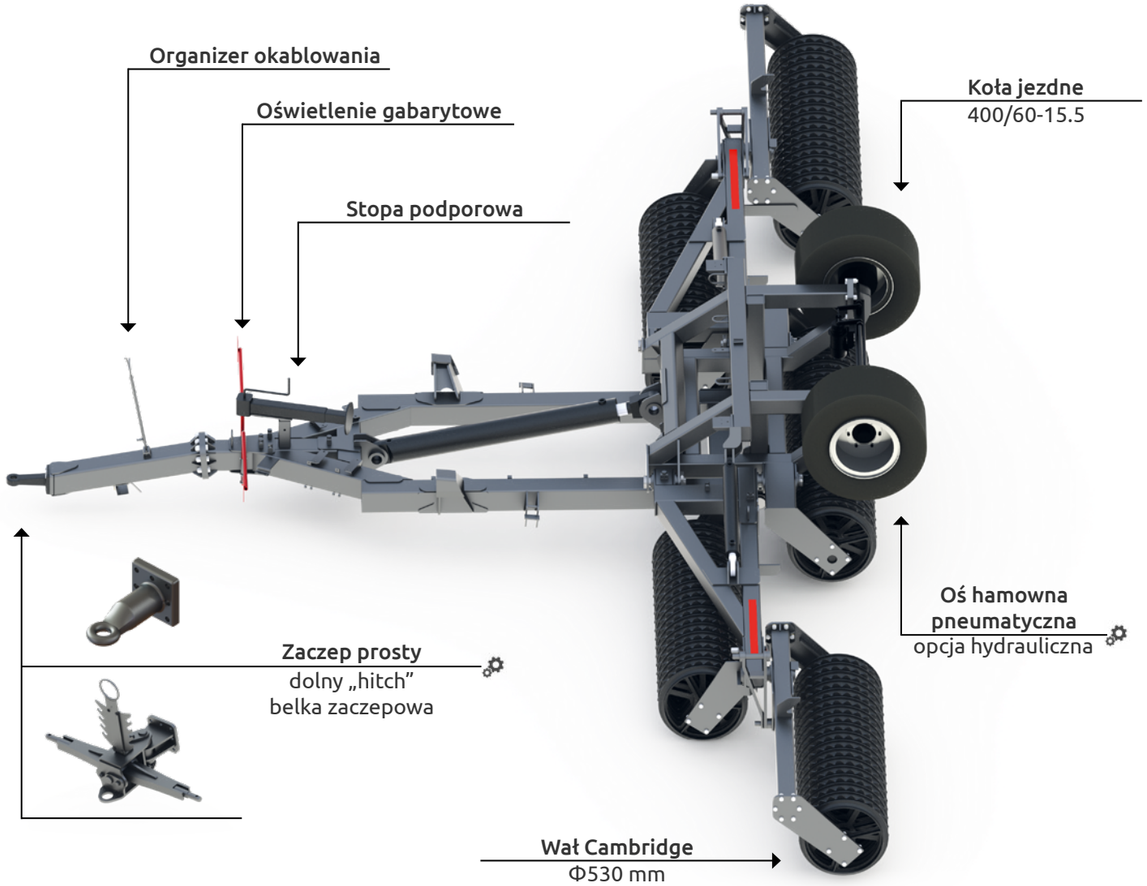

Kliny pod koła

■ ciągany, składany hydraulicznie - 9 | 12 | 15 m

Szerokość robocza (m)	Zapotrzebowanie mocy (KM)	Waga (kg)	Ilość pierścieni (szt.)
9	140	5570	191
12	160	6860	247
15	180	8150	303

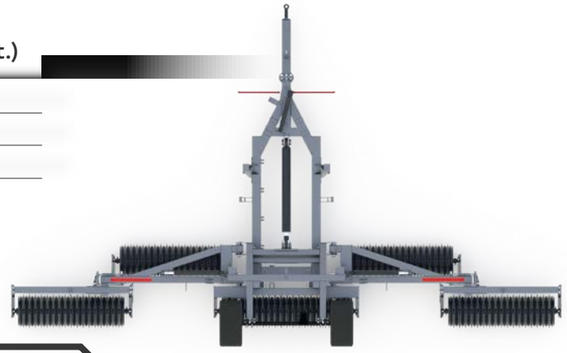

■ Dodatkowe opcje (homologacja EU)

wał cambridge
Φ500 mm

wał zig-zag
Φ530 mm

oświetlenie
LED

■ Warto wiedzieć

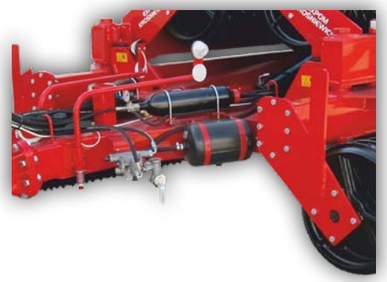

Akumulator hydrauliczny
z manometrem

Pozycja transportowa
Rama z czterema siłownikami hydraulicznymi

MAXIMUS 600

wały uprawowe

- możliwe opcje

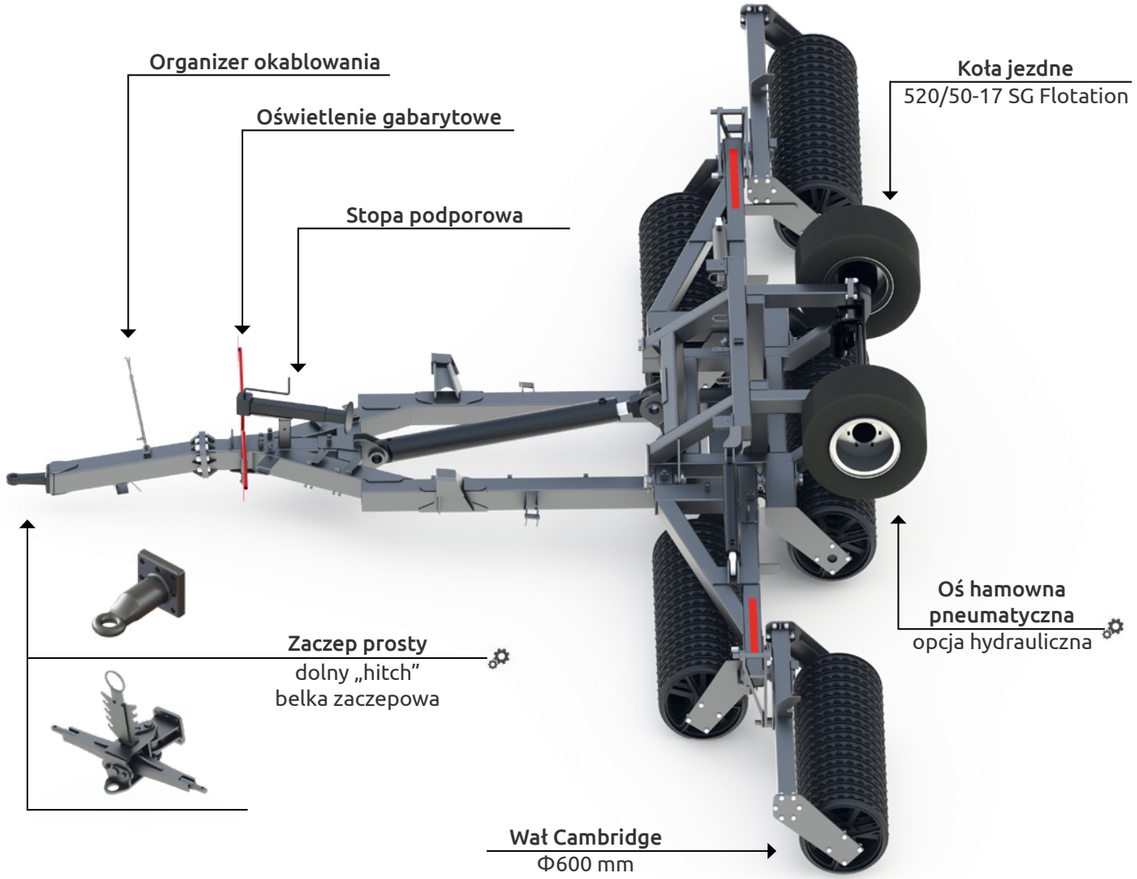

Kliny pod koła

■ ciągany, składany hydraulicznie - 9 | 12 | 15 m

Szerokość robocza (m)	Zapotrzebowanie mocy (KM)	Waga (kg)	Ilość pierścieni (szt.)
9	190	7100	183
12	220	8300	239
15	250	9000	295

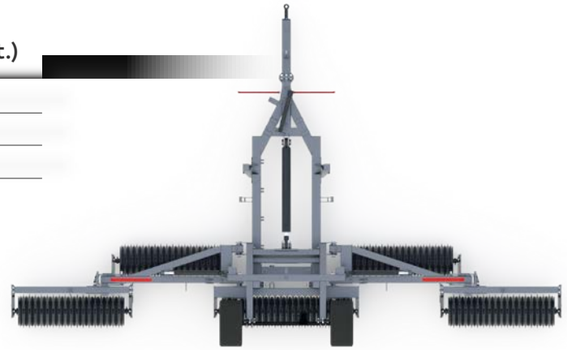

■ Dodatkowe opcje (homologacja EU)

oświetlenie LED

■ Warto wiedzieć

Zastrzeżony system rozkładania

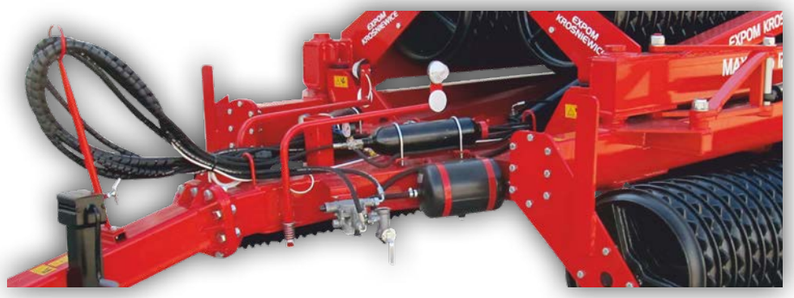

SYSTEM PRESS CONTROL powodujący równy nacisk na podłoże wszystkich sekcji wałów, maszyna posiada dwa akumulatory hydrauliczne z manometrem

- możliwe opcje

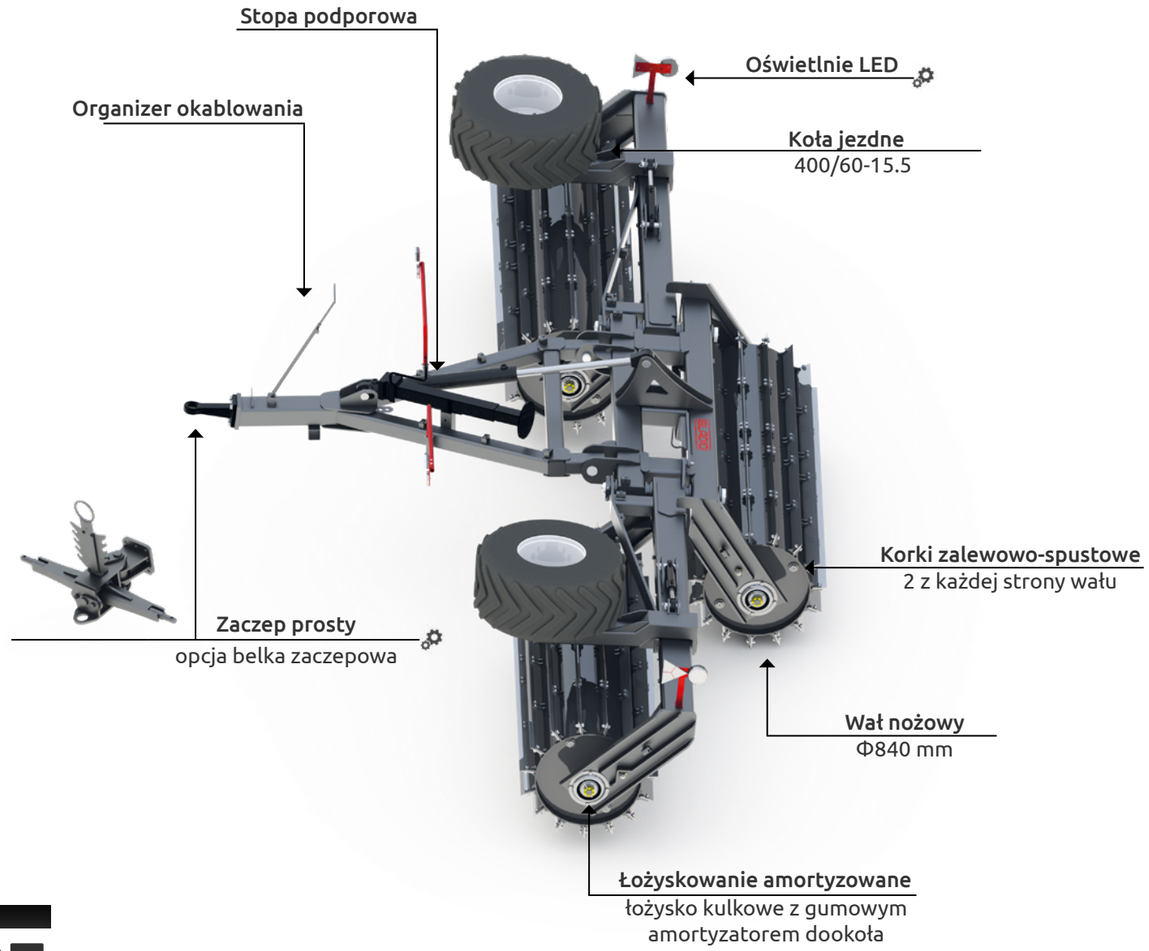

■ ciągany, składany hydraulicznie - 6,3 m

Szerokość robocza (m)	Zapotrzebowanie mocy (KM)	Waga (kg)	Rodzaj wału
6,3	120	2850	nożowy Φ840

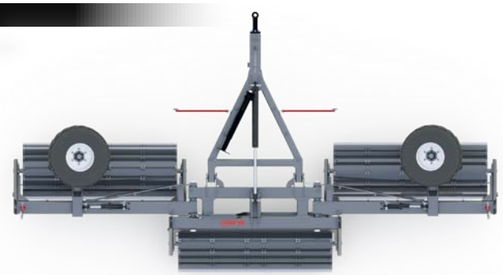

■ Warto wiedzieć

Pozycja transportowa

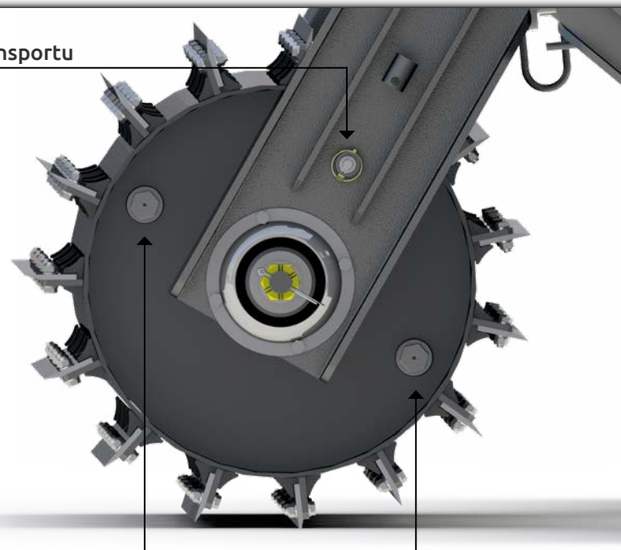

Elementem roboczym wału jest rura D=610 z osadzonymi na niej 15 nożami ze specjalnej stali hardox. Noże ułożone są wzdłuż rury stalowej co 24 stopnie, czyli całość wału ma średnicę 840 mm. Każda sekcja wału ma korki zalewowe, którym zalewamy wodę celem regulowania ciężaru maszyny. Rekomendowana prędkość robocza 17-23 km/h. Dodatkowo każdy element roboczy posiada zabezpieczenie na czas transportu, gdzie wkładany sworzeń pomiędzy ramę a otwór wału blokuje każdą z sekcji

PROGRES 700

wały uprawowe

- możliwe opcje

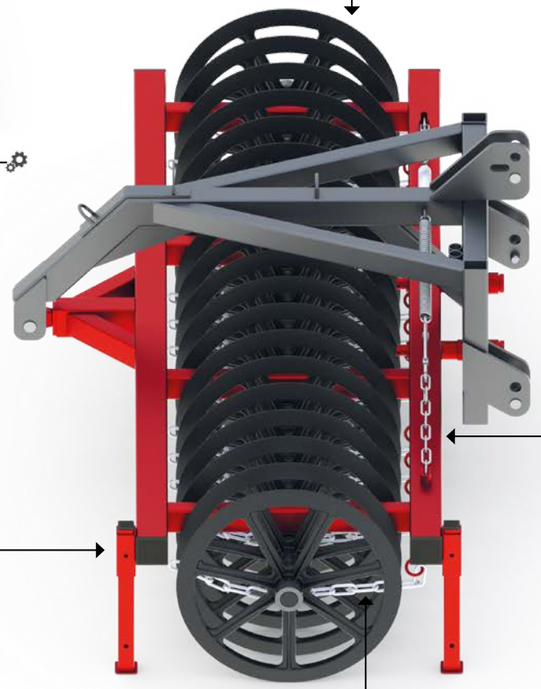

	Szerokość robocza (m)	Zapotrzebowanie mocy (KM)	Waga (kg)	Ilość pierścieni (szt.)
Campbell 30° 31 kg	3	60	940	19
	3,4	70	1020	22
	4	80	1170	26
Campbell 45° 42 kg	3	60	1100	19
	3,4	70	1240	22
	4	80	1430	26

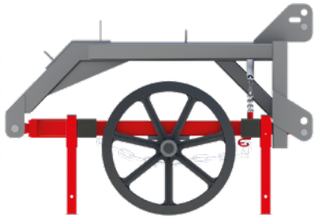

Dodatkowe opcje

kąt ostrza
30° lub 45°

przystawka kultywatorowa
dwu lub trzy rzędowa

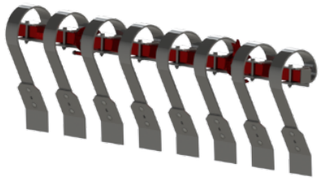

włóka sprężynowa
sterowana hydraulicznie

Warto wiedzieć

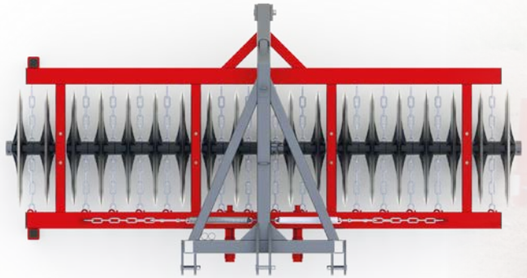

Łańcuchy oczyszczające pierścienie z resztek ziemi skutecznie niweluje zapychanie podczas pracy

■ rama sztywna, zawieszany na przedni tuz - 3 | 3,4 | 4 m

AGREGATY TALERZOWE

Talerz zębaty
Φ510 mm

Talerz zębaty
Φ560 mm

Talerz zębaty
Φ610 mm

Standard Rurowy
Φ540 mm | Φ600 mm

V-RING
Φ600 mm

Podwójny Ceownikowy
Φ580 mm

Tnący przedni (REX 510)
Φ380 mm

- możliwe opcje

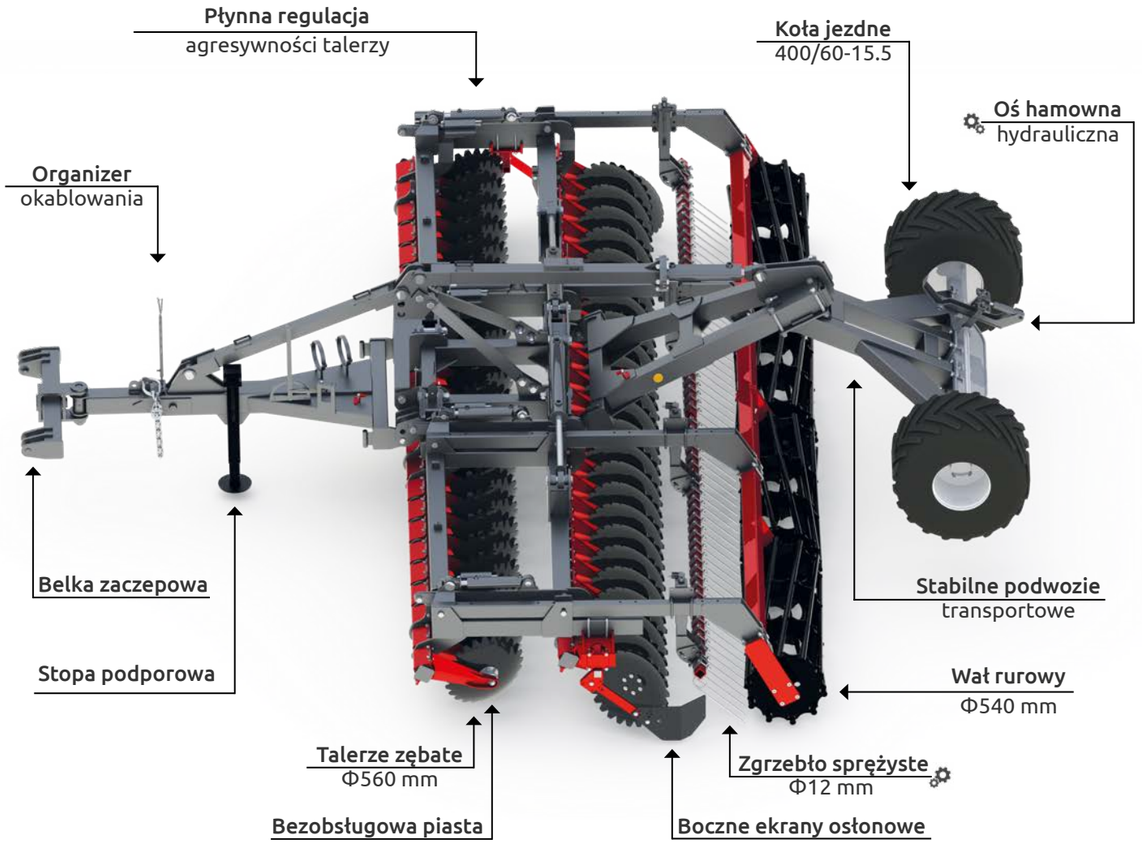

- zawieszany, nieskładany - 3 | 3,5 | 4 m
- zawieszany, składany hydraulicznie - 4 m
- ciągany, składany hydraulicznie - 4 | 5 | 6 m

Szerokość robocza (m)	Zapotrzebowanie mocy (KM)	Waga (kg)	Ilość talerzy (szt.)
3	100	1800	24
3,5	120	2400	28
4	140	3000	32
4	140	4440	32
5	160	4800	40
6	180	5160	48

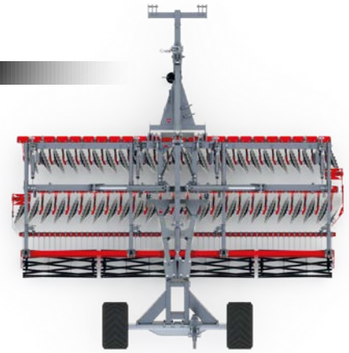

Dodatkowe opcje

koła podporowe regulowane manualnie

wał V-Ring Φ600 mm

oświetlenie LED

Warto wiedzieć

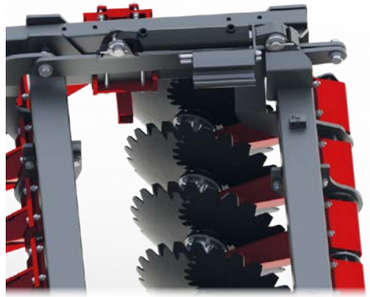

Hydrauliczna zmiana kąta agresywności talerzy

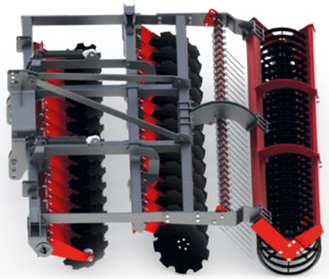

Wersja zawieszana 3 | 3,5 | 4 m

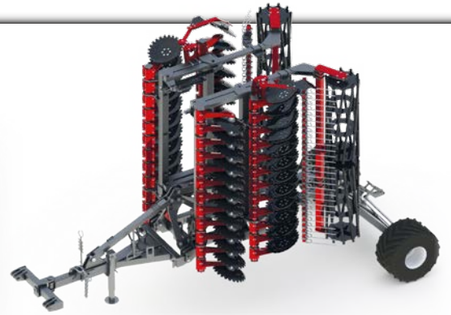

Pozycja transportowa

- możliwe opcje

	Szerokość robocza (m)	Zapotrzebowanie mocy (KM)	Waga (kg)	Ilość talerzy (szt.)
■	3	70-130	1190	24
■	3 HYDRO LIFT	70-130	1240	24

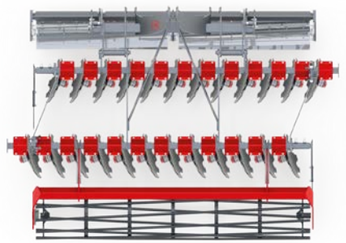

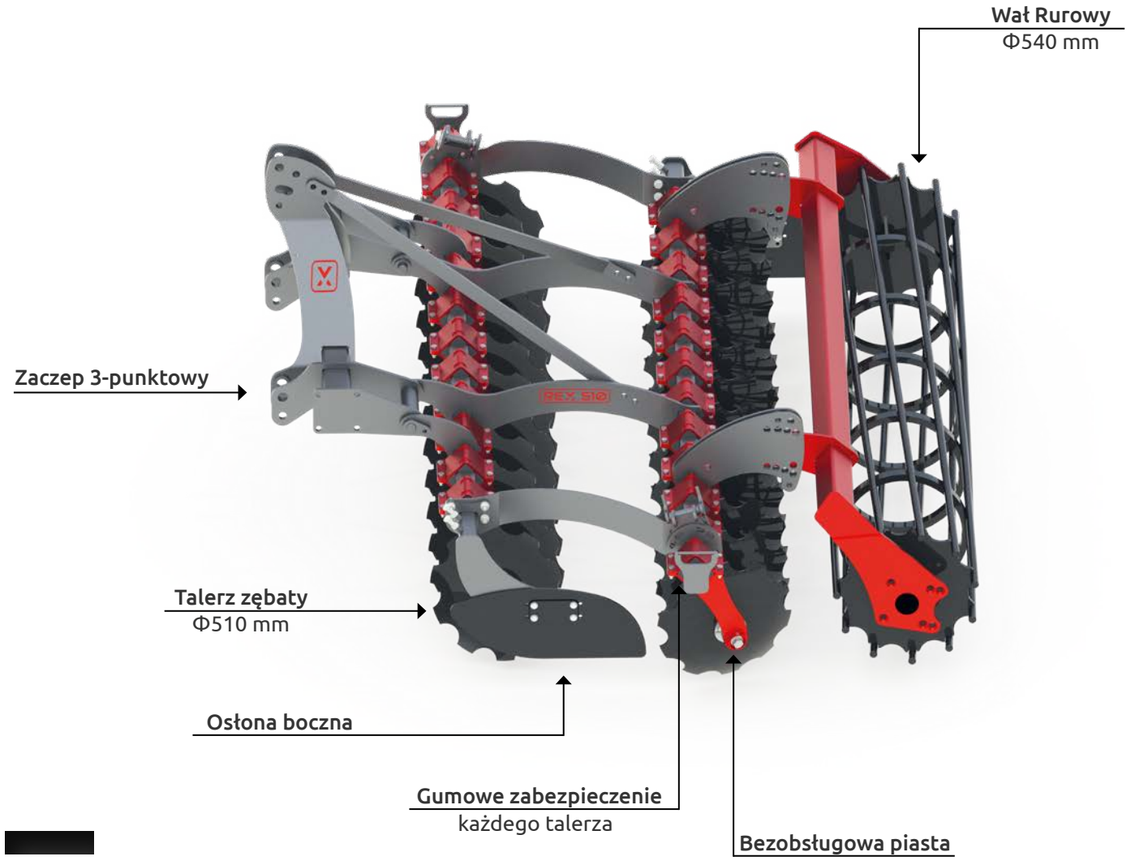

■ zawieszana - 3 m

■ Dodatkowe opcje (Oświetlenie LED)

ząb
20x590 mm

wał tnący
Φ380 mm

wał V-Ring
Φ600 mm

■ Warto wiedzieć

Wersja z przednim wałem nożowym

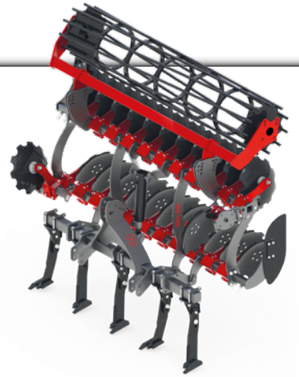

Maszyna doposażona w siłownik hydrauliczny pozwala na pracę zarówno talerzówki jak i samych zębów

- możliwe opcje

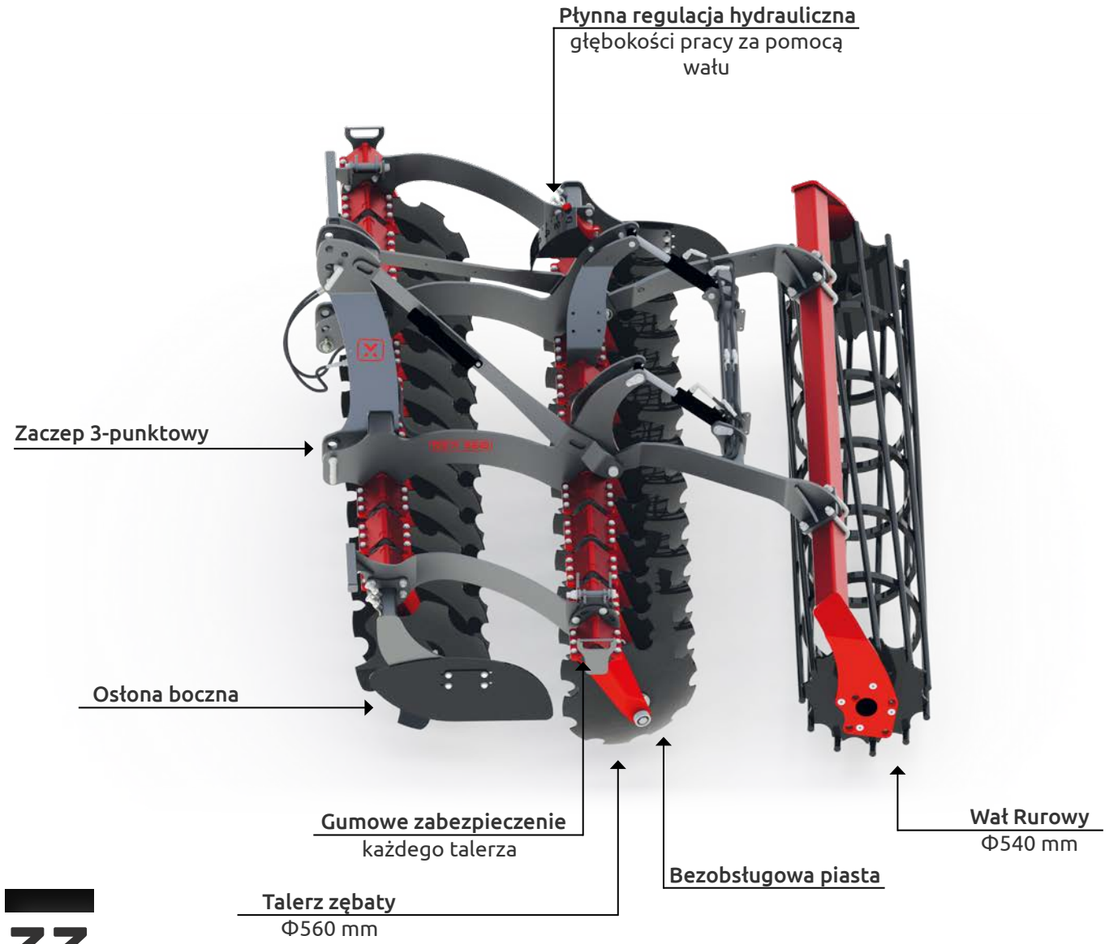

zawieszany, rama sztywna - 3 | 4 m

Szerokość robocza (m)	Zapotrzebowanie mocy (KM)	Waga (kg)	Ilość talerzy (szt.)
3	70	1290	24
4	90	1620	32

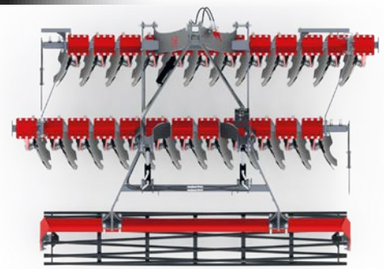

Dodatkowe opcje

wał V-Ring
Φ600 mm

oświetlenie
LED

Warto wiedzieć

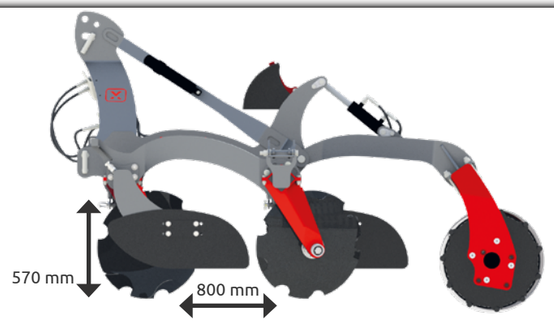

Zapewnienienie maksymalnego prześwitu 570 mm, odległość pomiędzy belkami 800 mm

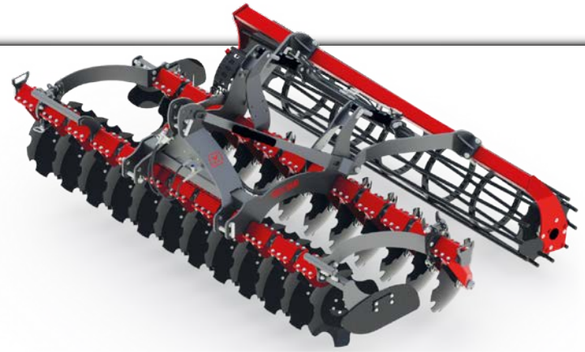

W standardzie
wał Rurowy Φ540 mm

REX 560

agregaty talerzowe

- możliwe opcje

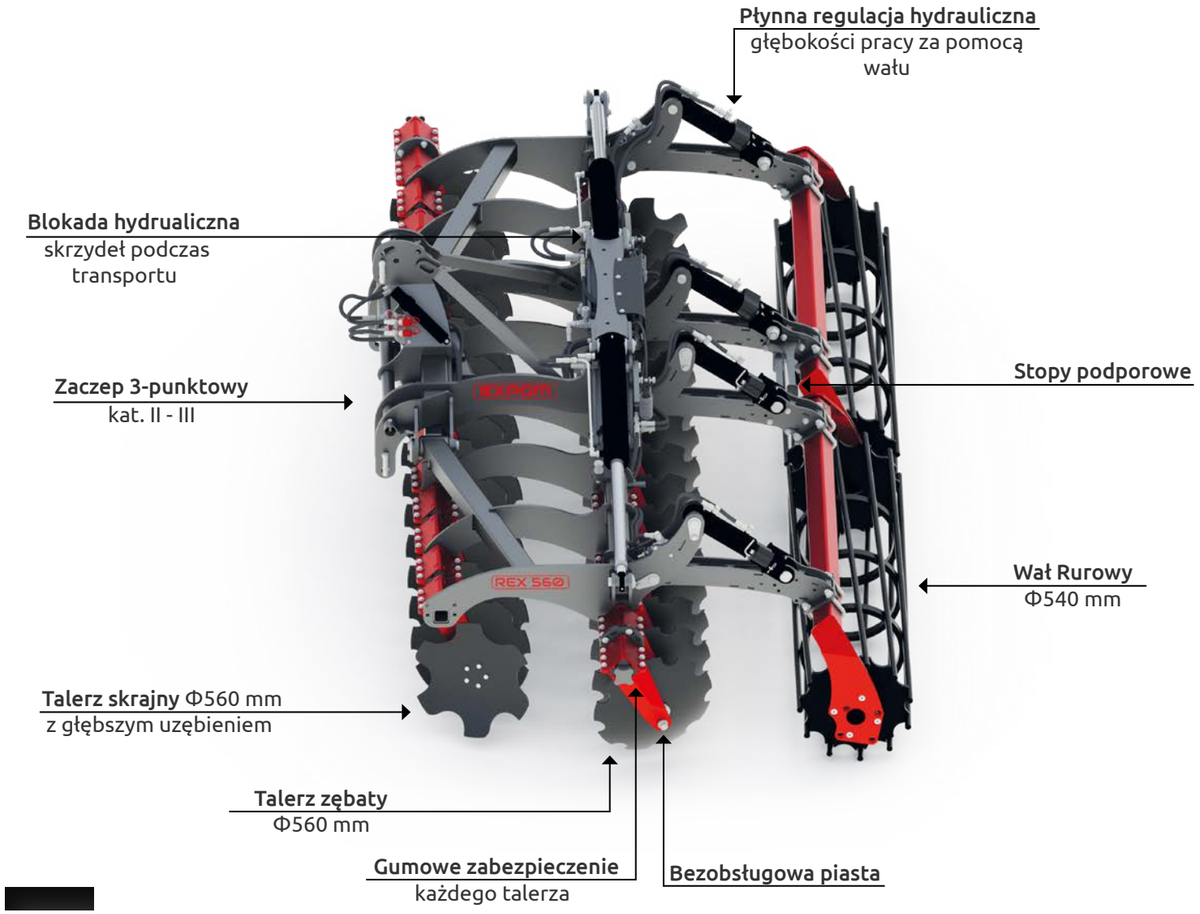

■ zawieszany, składany hydraulicznie - 4 | 5 | 6 m

Szerokość robocza (m)	Zapotrzebowanie mocy (KM)	Waga (kg)	Ilość talerzy (szt.)
4	130	2760	32
5	150	3120	40
6	170	3490	48

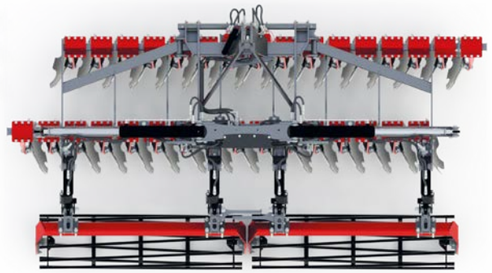

■ Dodatkowe opcje

wał V-Ring
Φ600 mm

oświetlenie
LED

■ Warto wiedzieć

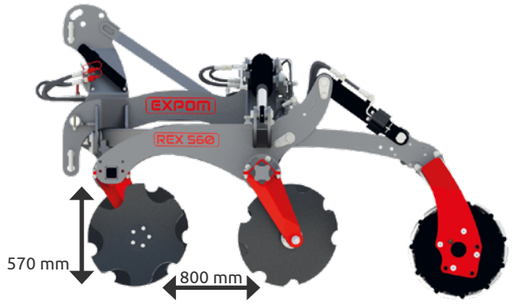

Zapewnienienie maksymalnego prześwitu 570 mm, odległość pomiędzy belkami 800 mm

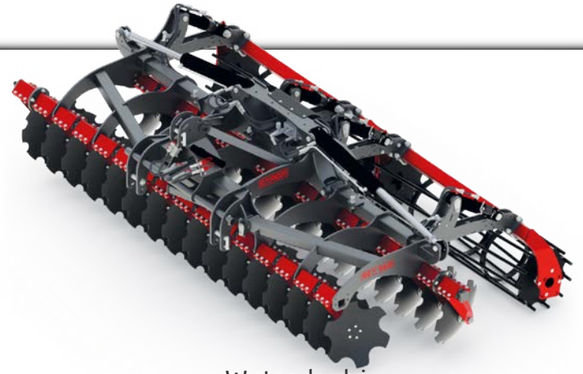

W standardzie
wał Rurowy Φ540 mm

REX 560

agregaty talerzowe

- możliwe opcje

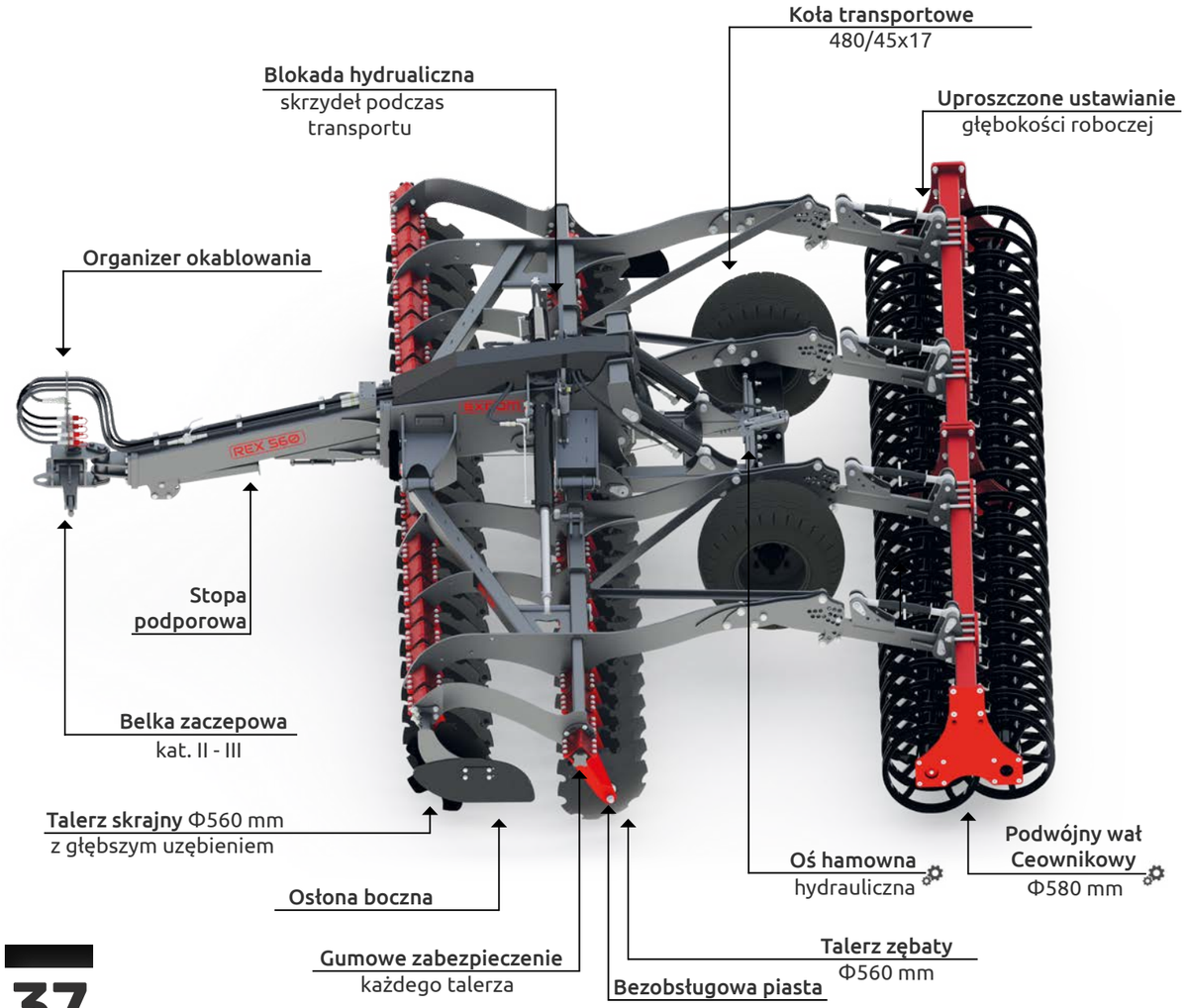

■ ciągniony, składany hydraulicznie - 4 | 5 | 6 m

Szerokość robocza (m)	Zapotrzebowanie mocy (KM)	Waga (kg)	Ilość talerzy (szt.)
4	140	3930	36
5	150	4130	40
6	170	4500	48

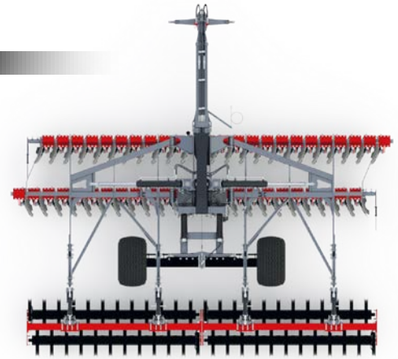

Dodatkowe opcje

podwójny wał Ceownikowy Φ580 mm

wał V-Ring Φ600 mm

oświetlenie LED

Warto wiedzieć

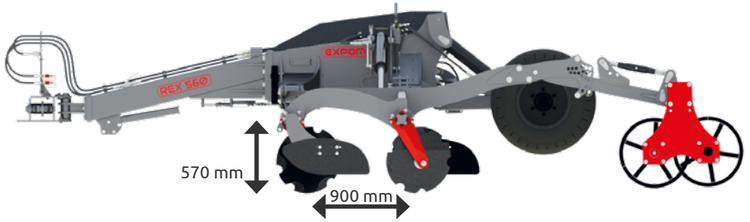

Zapewnienienie maksymalnego prześwitu 570 mm, odległość pomiędzy belkami 900 mm

W standardzie wał Rurowy Φ540 mm

REX 610

agregaty talerzowe

- możliwe opcje

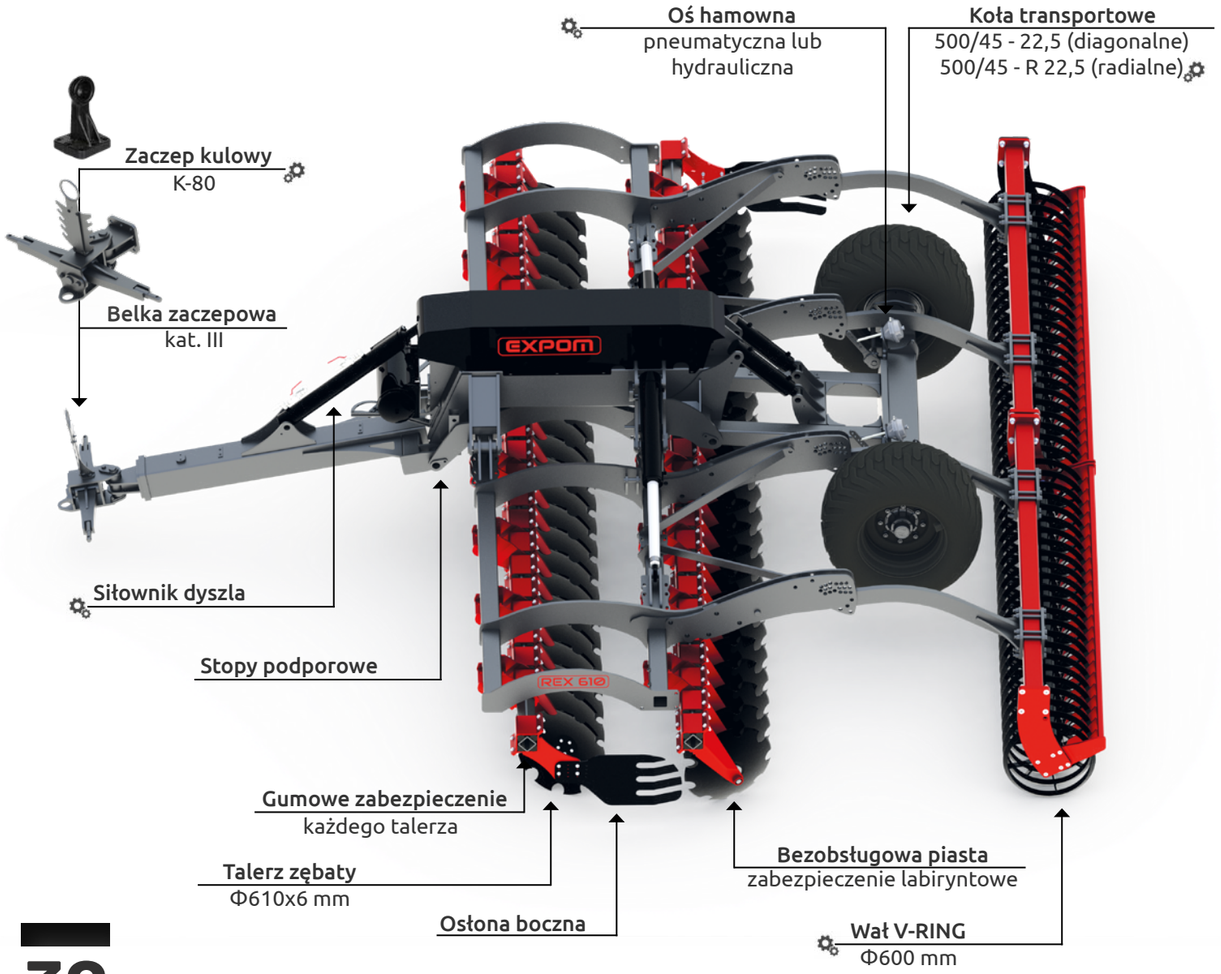

■ ciągany, składany hydraulicznie - 4,5 | 5 | 6 m

Szerokość robocza (m)	Zapotrzebowanie mocy (KM)	Waga (kg)	Ilość talerzy (szt.)
4,5	150	5850	36
5	170	6350	40
6	200	6660	48

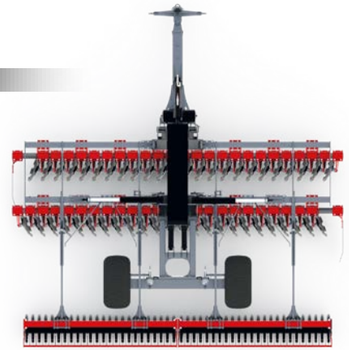

Dodatkowe opcje

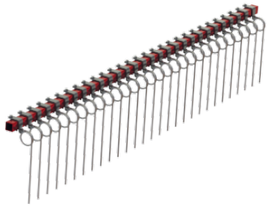

zagarniacz palcowy
Φ12 mm za wałem

podwójny wał
ceownikowy Φ580 mm

koła podporowe
oświetlenie LED

Warto wiedzieć

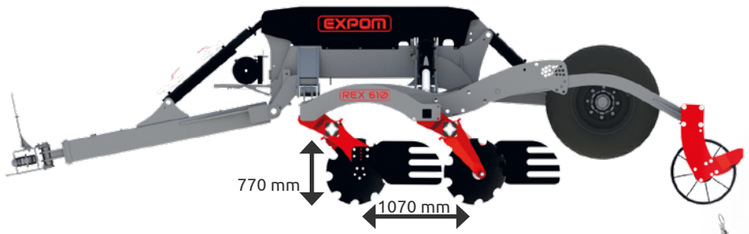

Zapewnienienie maksymalnego prześwitu
770 mm, odległość pomiędzy belkami 1070 mm

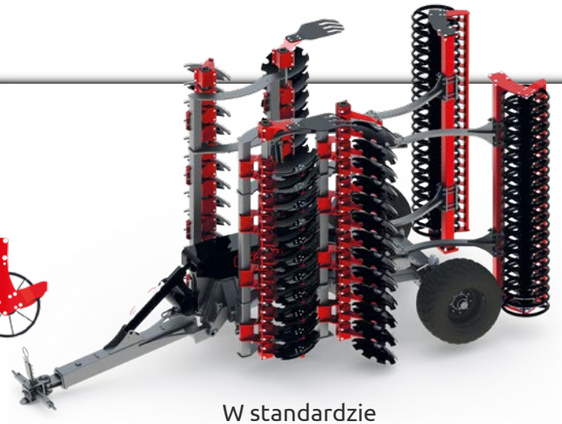

W standardzie
wał Rurowy Φ540 mm

AGREGATY UPRAWOWE

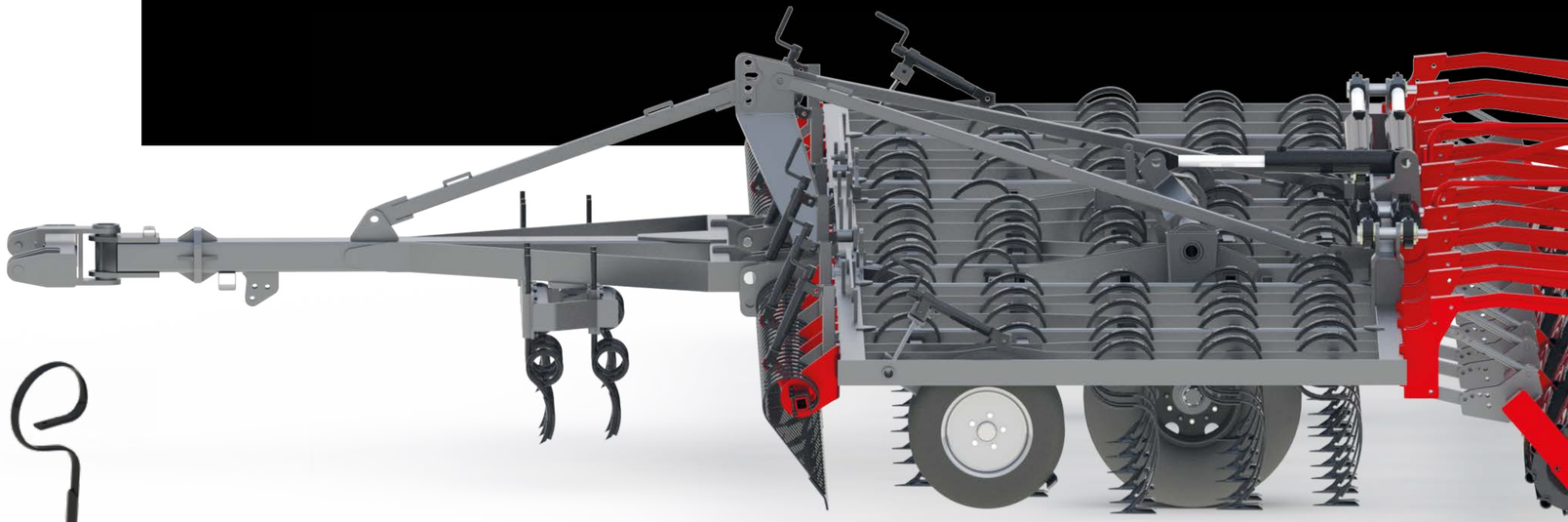

Ząb redlica wąska
32x12 mm
+ opcja
wzmocnienie

gęsiostopka

Ząb redlica wąska
45x12 mm
+ opcja
wzmocnienie

gęsiostopka

Ząb redlica prosta
32x12 mm

- możliwe opcje

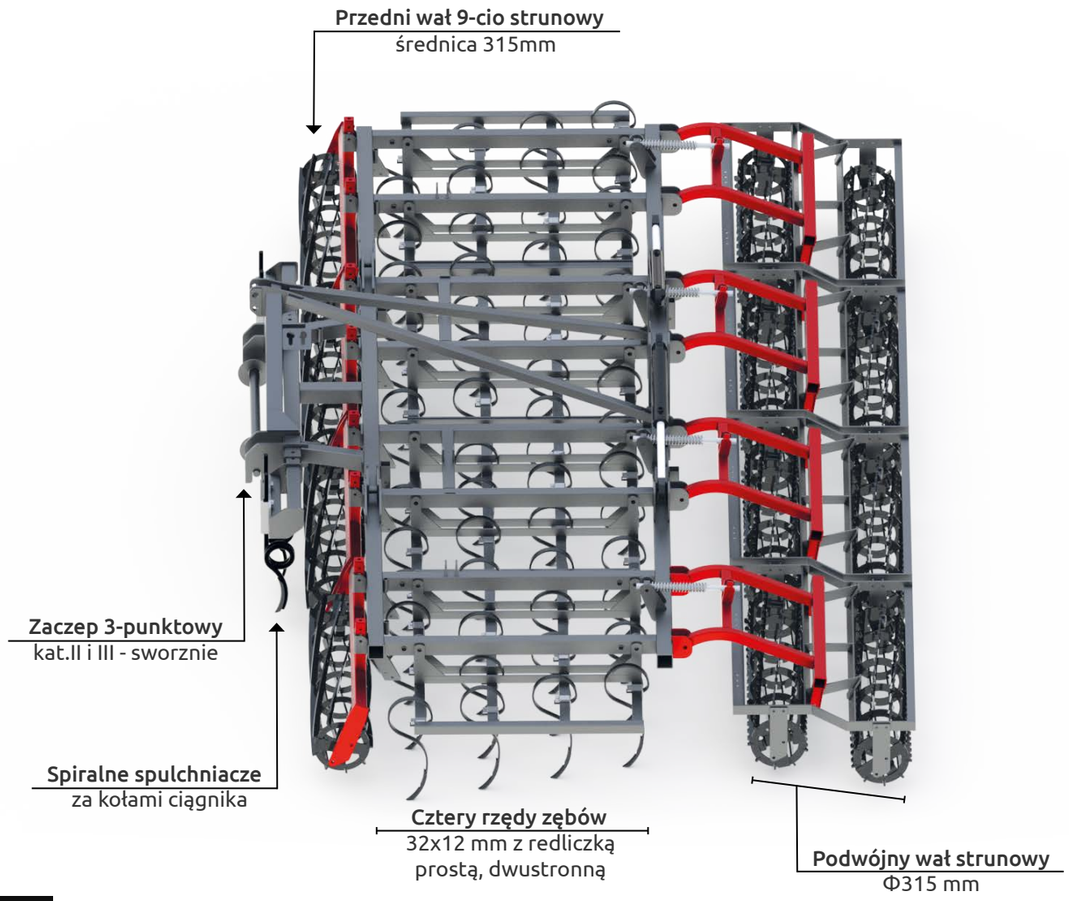

Szerokość robocza (m)	Zapotrzebowanie mocy (KM)	Waga (kg)	Ilość zębów (szt.)
3,6	88	1150	36
4,2	102	1300	42
4,9	130	1540	49
5,6	150	1630	56

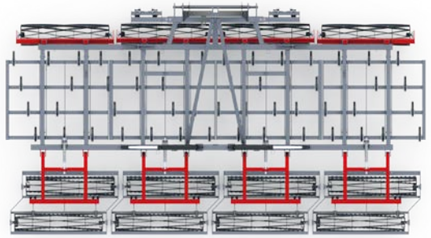

Dodatkowe opcje

zęby 32x12 ze wzmocnieniem, zakończone gęsiostopką

włóka listwowa zamiast wałków przednich

oświetlenie LED

Warto wiedzieć

Ząb 32x12 z redliczką prostą, dwustronną

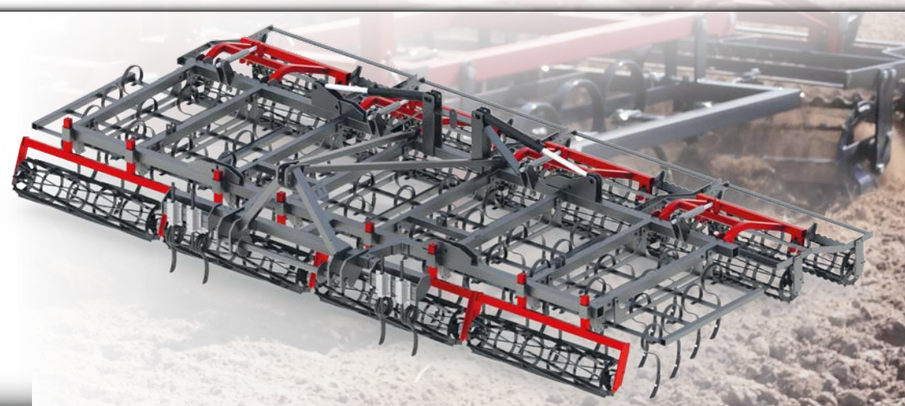

zawieszany, składany hydraulicznie - 3,6 | 4,2 | 4,9 | 5,6 m

- możliwe opcje

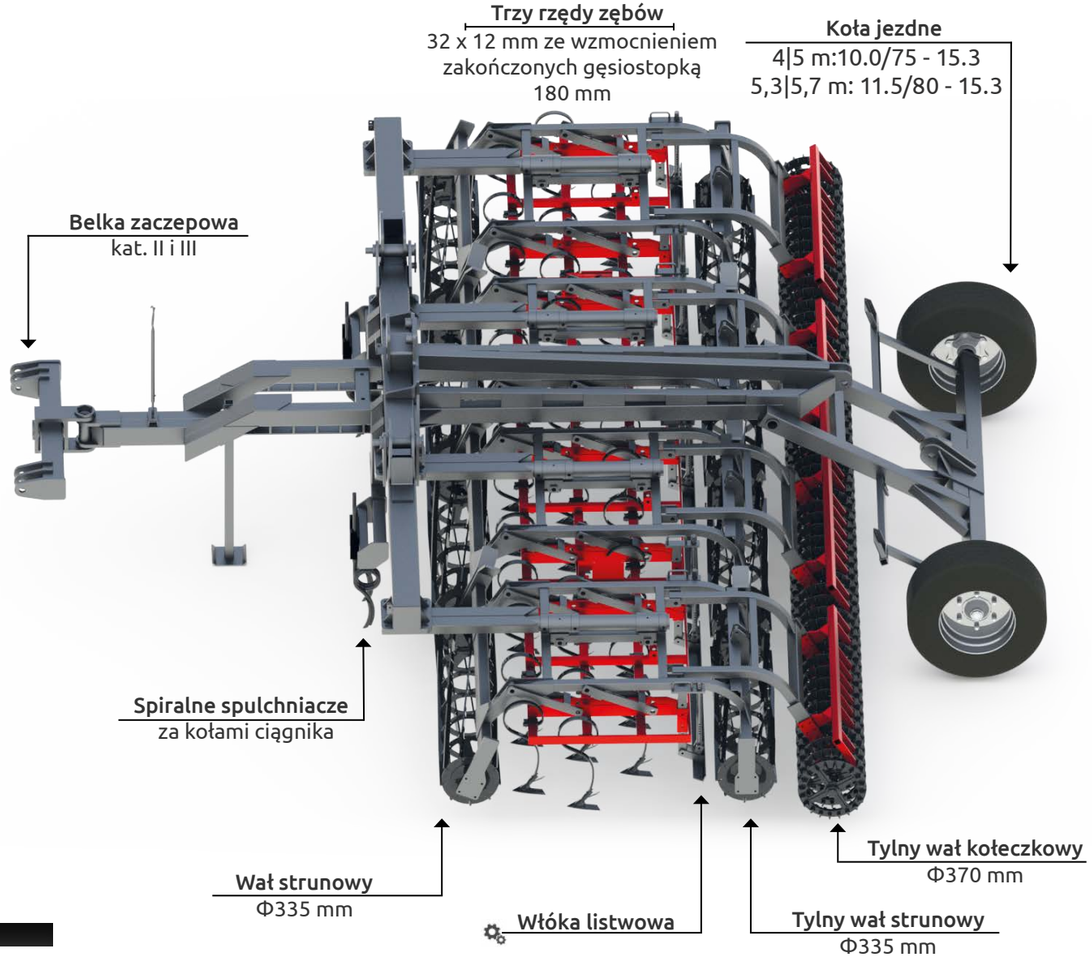

- rama sztywna - 3 | 4 m
- rama sztywna z podwoziem - 4 m
- skł. hydraulicznie, zawieszany - 4 | 4,5 m
- półzawieszany - 5,3 | 5,7 m

Szerokość robocza (m)	Zapotrzebowanie mocy (KM)	Waga (kg)	Ilość zębów (szt.)
3	92	1540	20
4	120	1890	26
4,5	145	2130	30
5,3	160	2950	34
5,7	170	3030	39

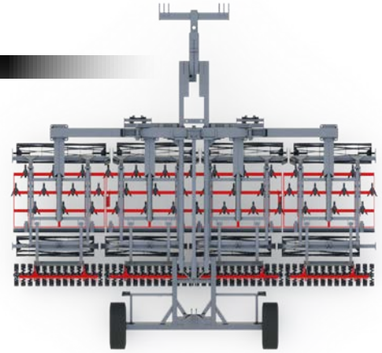

Dodatkowe opcje

ząb prosty 32x12 mm JACKPOT

wałek strunowy zamiast kołeczkowego Φ370 mm

oświetlenie LED

Warto wiedzieć

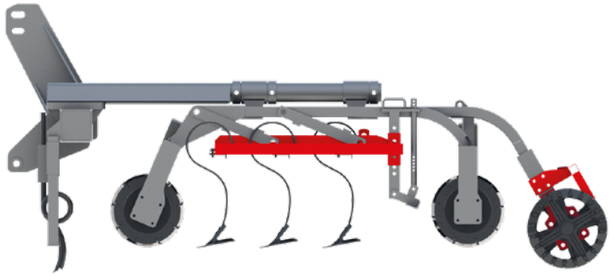

Zaczep 3-punktowy kat. II i III - sworznie

Osłony boczne zamocowane na wys. tylnego wałka strunowego

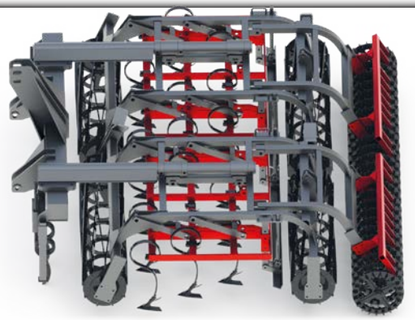

Wersja zawieszana

- możliwe opcje

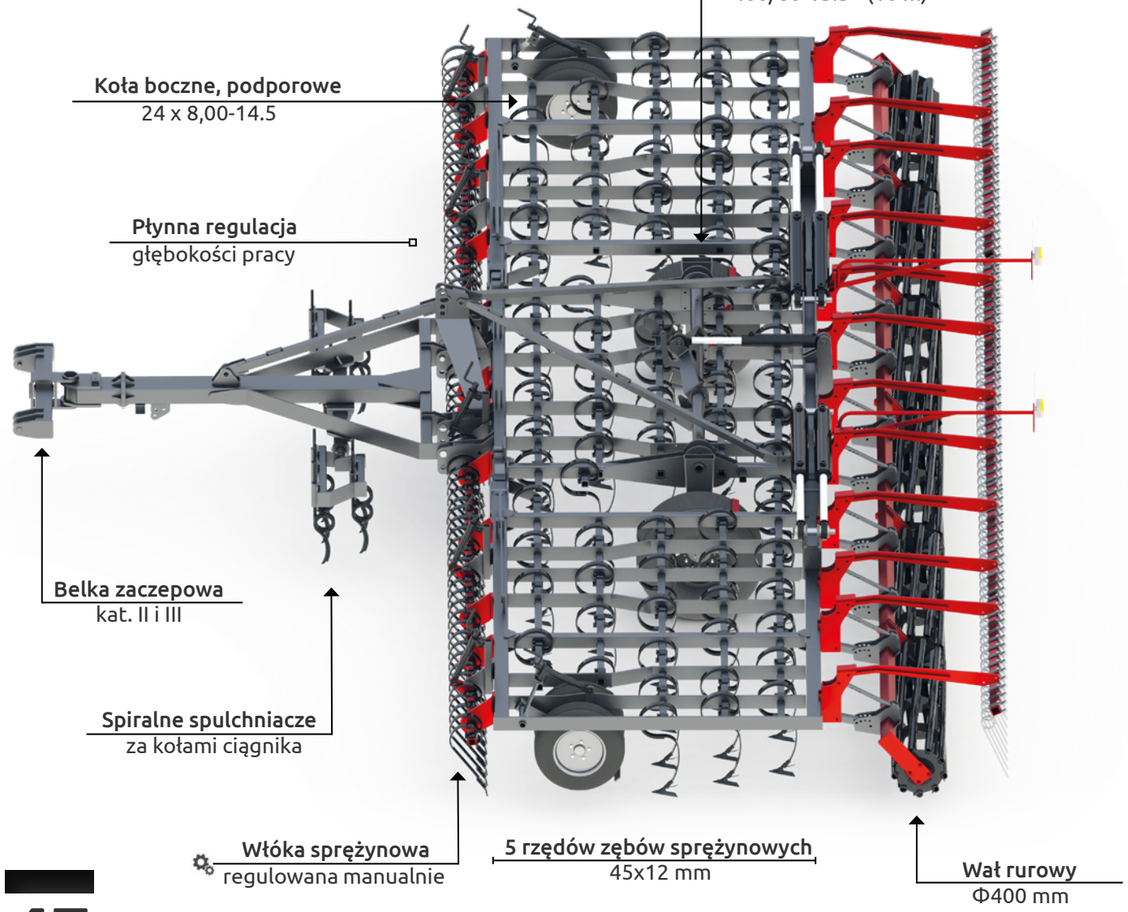

Szerokość robocza (m)	Zapotrzebowanie mocy (KM)	Waga (kg)	Ilość zębów (szt.)
6	120	3850	57
7	160	3950	67
8	190	4150	77
10	250	4450	98

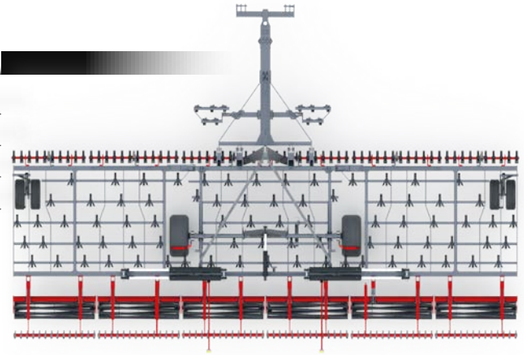

Dodatkowe opcje (Oświetlenie LED)

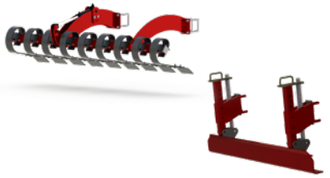

włóka sprężynowa lub przednia listwa równająca

ząb wzmocniony 45x12 z gęsiostopką

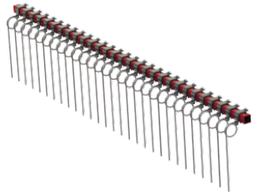

zgrzebło sprężynowe 12 mm

Warto wiedzieć

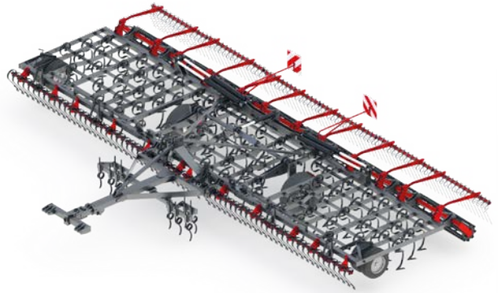

Maszyna w standardzie wyposażona w zęby sprężynowe 45x12 mm (bez gęsiostópek)

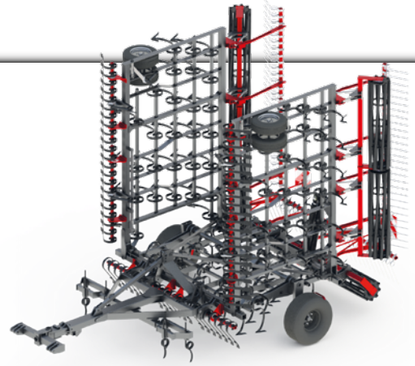

Pozycja transportowa

■ ciągany, składany hydraulicznie - 6 | 7 | 8 | 10 m

GŁĘBOSZE GRUBERY

Standard Rurowy
Φ540 mm | Φ600 mm

V-RING
Φ600 mm

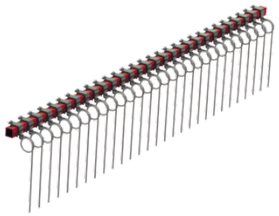

Zgrzebło sprężyste
Φ12 mm

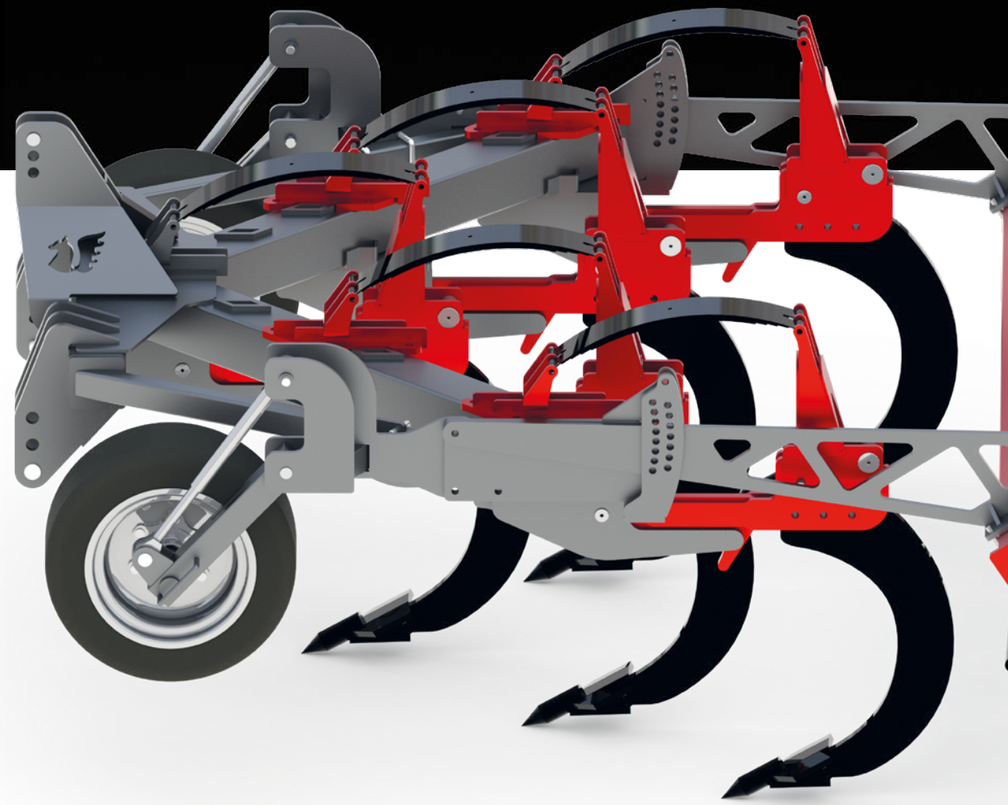

PEGAZ EVO głębosze

- możliwe opcje

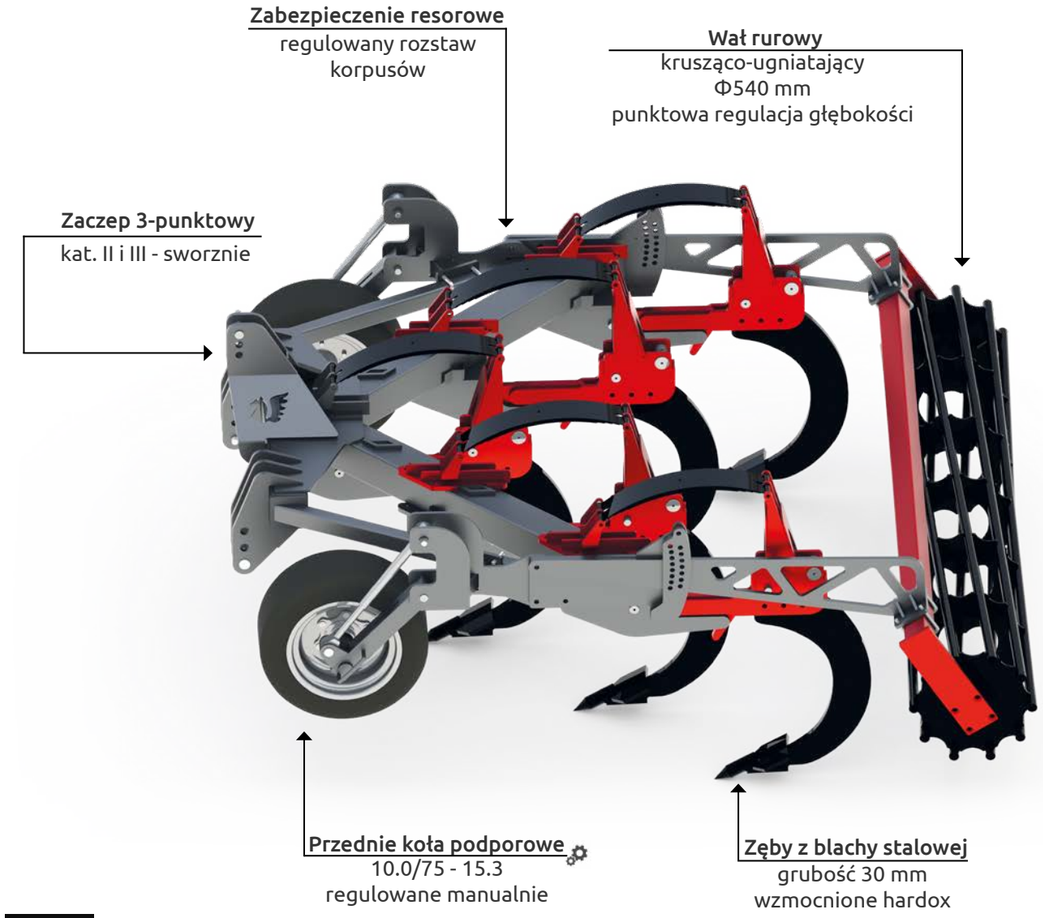

Szerokość robocza (m)	Zapotrzebowanie mocy (KM)	Waga (kg)	Ilość zębów (szt.)
3	120	1530	3
3	160	1745	4
3	170	1865	5

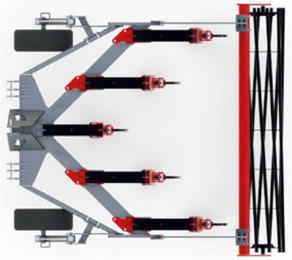

Dodatkowe opcje

koła podporowe regulowane manulanie

wał V-Ring Φ600 mm

oświetlenie LED

Warto wiedzieć

Hartowana wymienna końcówka zęba

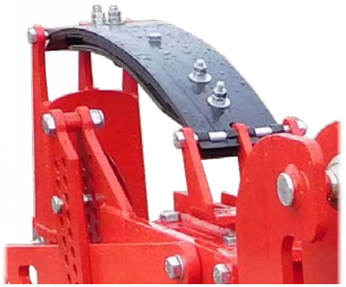

Zabezpieczenie resorowe elementów roboczych

■ rama sztywna, zawieszany - 3 m

- możliwe opcje

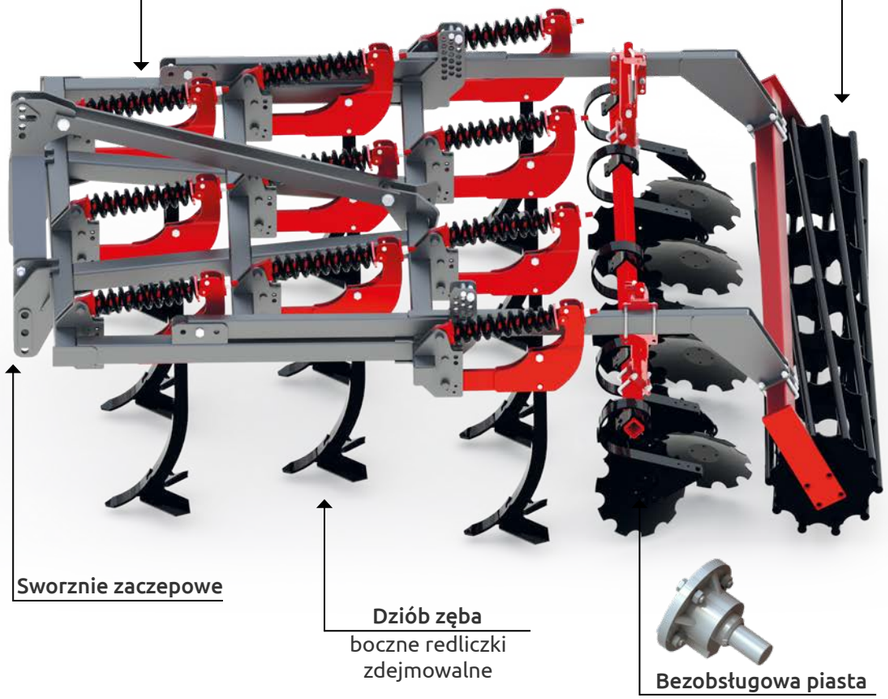

Szerokość robocza (m)	Zapotrzebowanie mocy (KM)	Waga (kg)	Ilość zębów (szt.)
3	100	1370	10
4 HYD	120	2545	13
5 HYD	160	3570	16

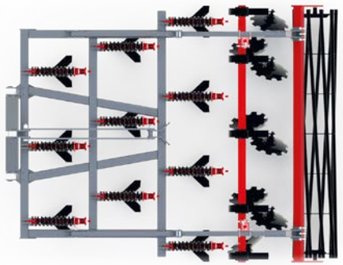

Dodatkowe opcje

oświetlenie LED

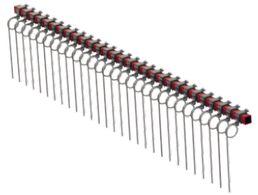

zgrzebło sprężynowe 12 mm

wał V-ring Φ600 mm

Warto wiedzieć

Belka z talerzami zagarniającymi Φ460 mm zamocowanymi na płaskich sprężynach amortyzujących

Zęby ze skrzydełkami - zalecana gł. 15-20 cm, po odjęciu skrzydełek max 35cm

3 rzędy zębów wysokości 85 cm

- rama sztywna, zawieszany - 3 m
- składany hydraulicznie, zawieszany - 4 | 5 m

BRONY MULCZOWE WIRNIKOWE

Mulczowe

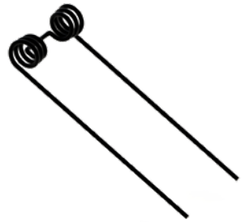

Palec sprężysty
Φ16 mm

Palec sprężysty
Φ7 mm | Φ8 mm

Wirnikowe

Gwiazdy obrotowe
Φ550 mm

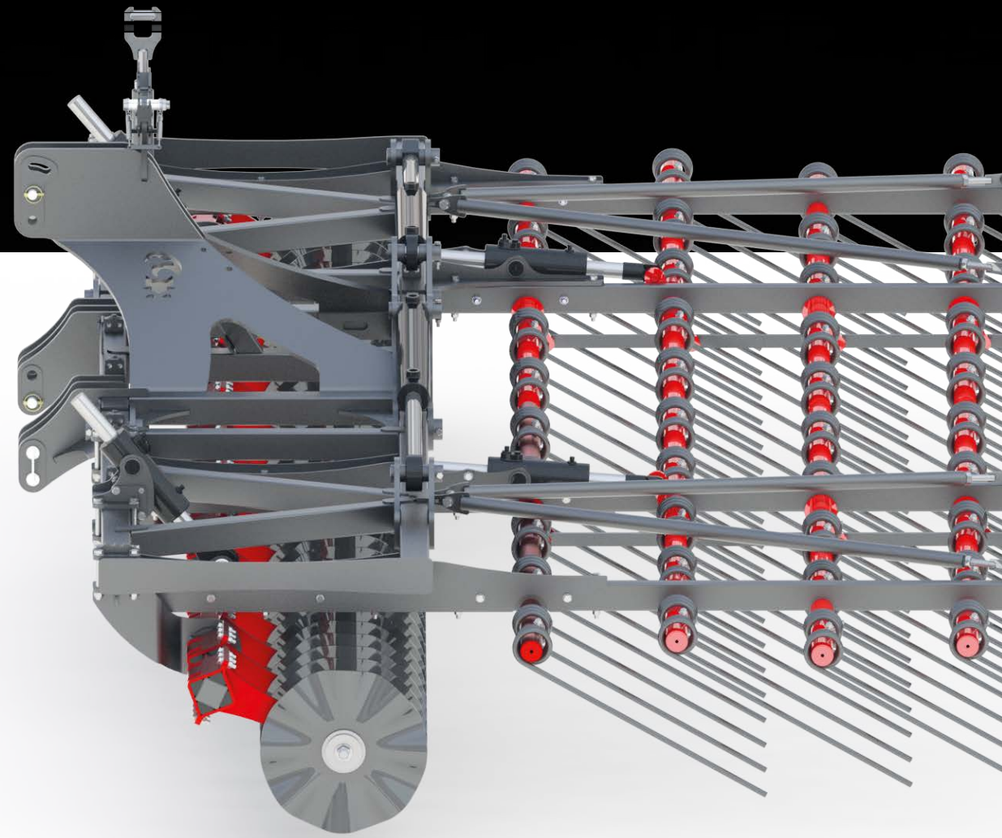

- możliwe opcje

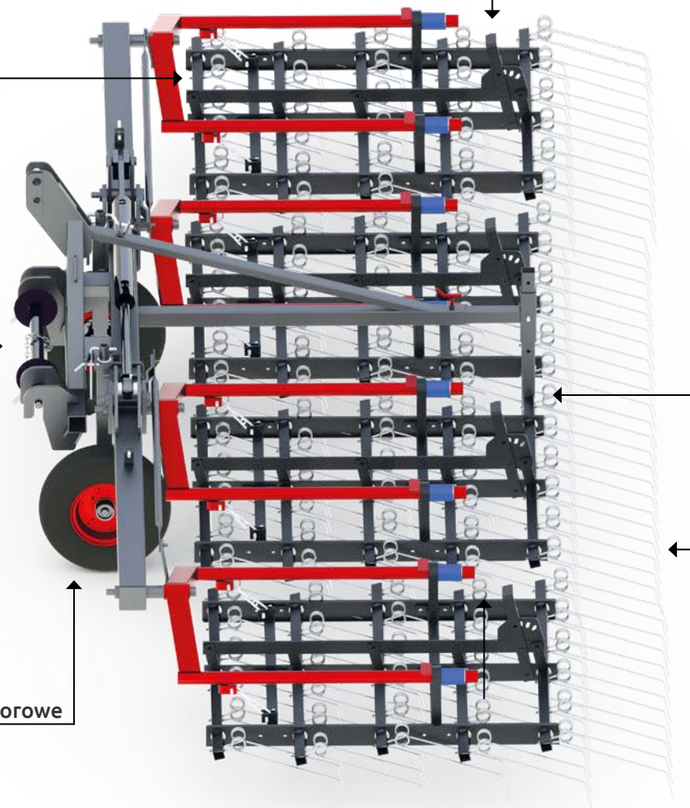

Szerokość robocza (m)	Zapotrzebowanie mocy (KM)	Waga (kg)	Ilość zębów (szt.)
6	50	600	120
7,5	65	850	150
9	90	1110	180
12	110	1740	240

Dodatkowe opcje

oświetlenie LED

rozsiewacz nawozów poplonów

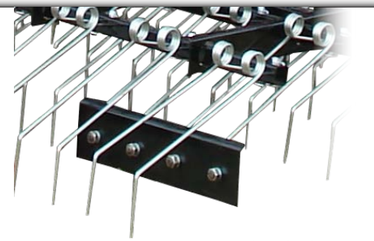

zagarniacze na dwóch ostatnich rzędach zębów

Warto wiedzieć

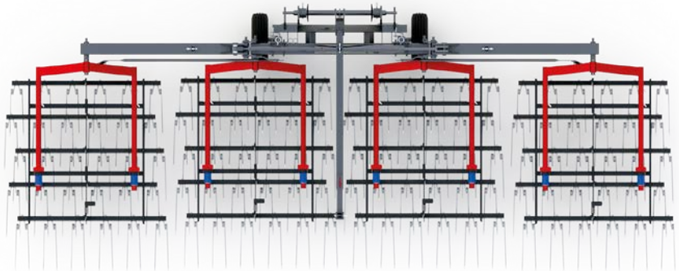

Elementami roboczymi są sprężynowe zęby drutowe z regulowaną wysokością pracy.

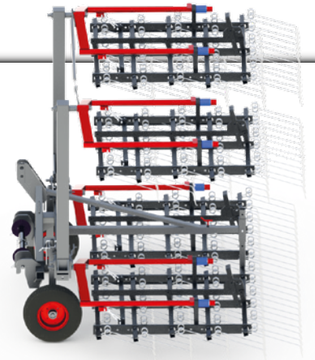

Pozycja transportowa

■ składany hydraulicznie, zawieszany - 6 | 7,5 | 9 | 12 m

- możliwe opcje

Szerokość robocza (m)	Zapotrzebowanie mocy (KM) +	Waga (kg)	Ilość zębów x2 (szt.)	Ilość talerzy (szt.)
4,8	80+30	1260	40	32
6	100+40	1340	50	40
7,2	120+50	1440	60	48

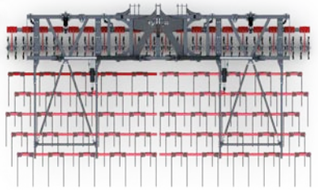

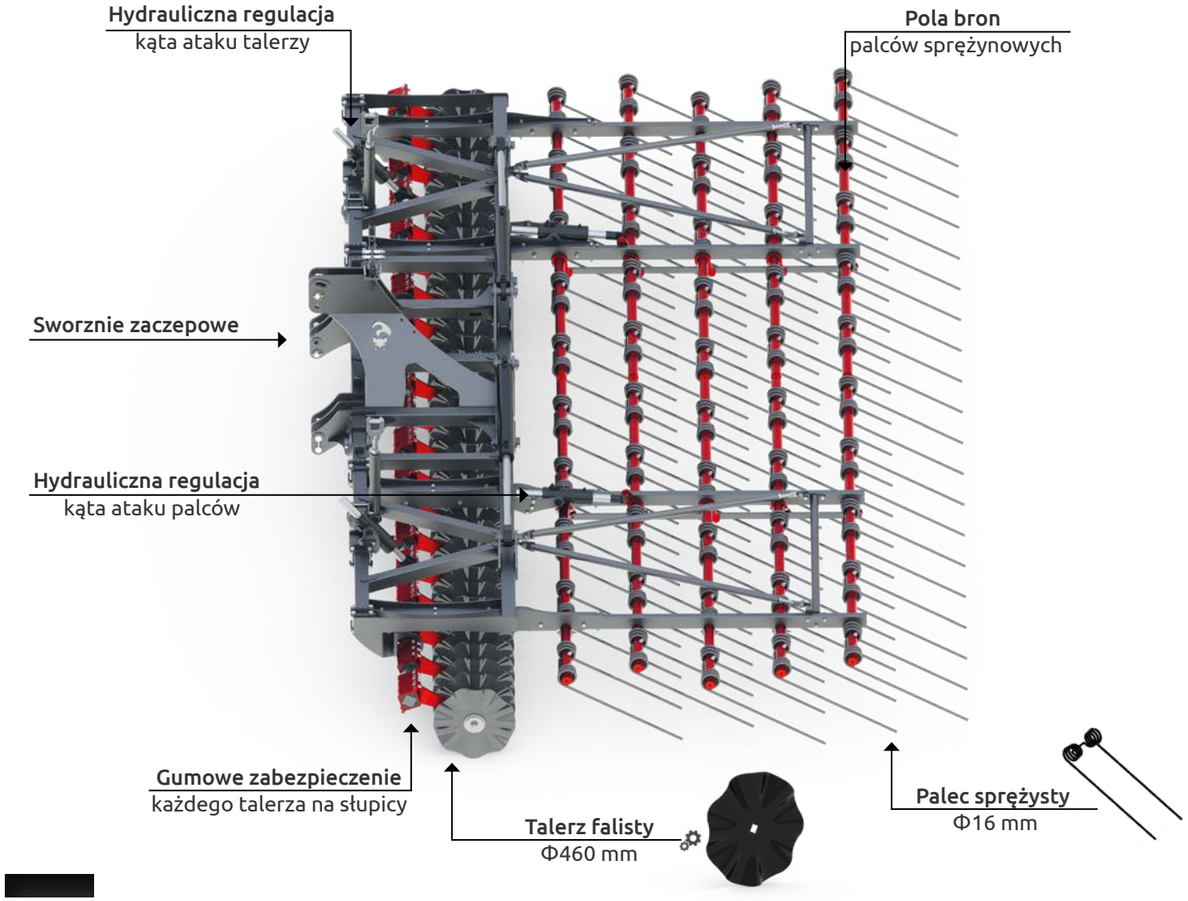

Warto wiedzieć

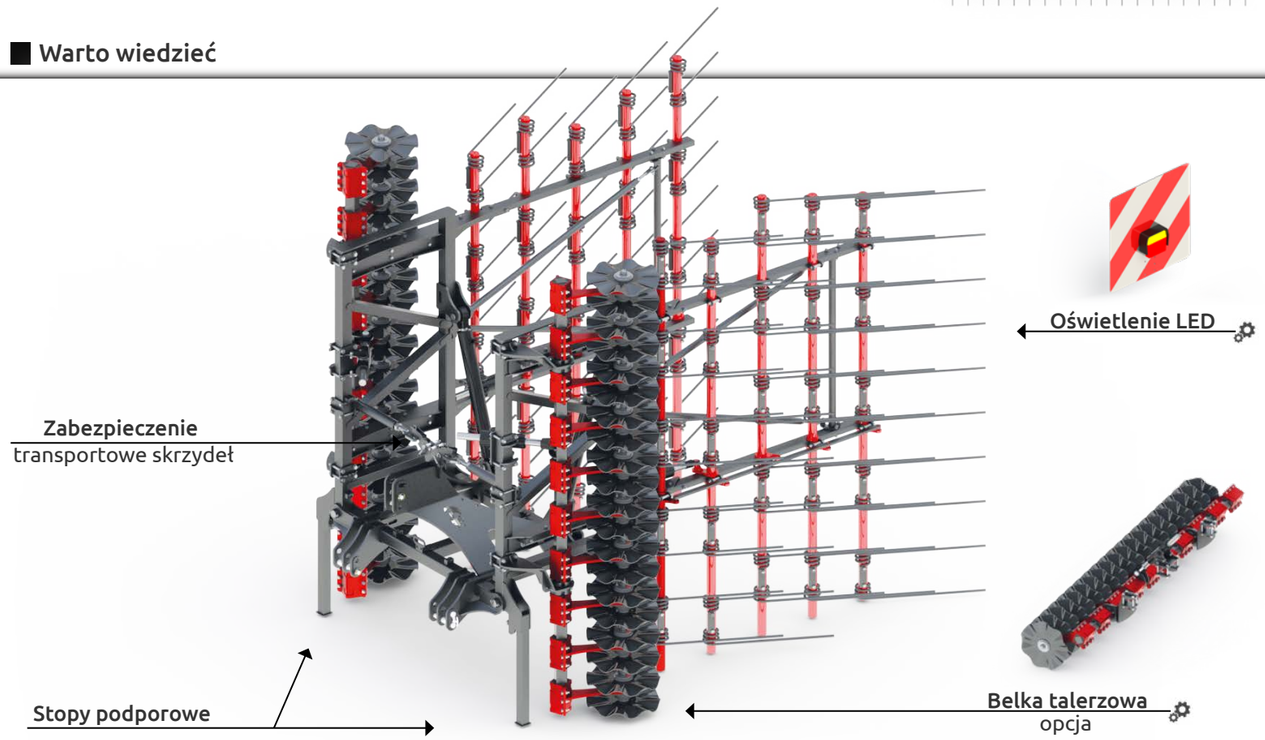

Płynna zmiana głębokości i agresywności pracy, regulacja hydrauliczna kąta ataku palców sprężystych, osobna regulacja hydrauliczna talerzy falistych

zawieszany, składany hydraulicznie - 4,8 | 6 | 7,2 m

- możliwe opcje

	Szerokość robocza (m)	Zapotrzebowanie mocy (KM)	Waga (kg)	Ilość wirników (szt.)
	4,2	75	1040	36
	6,2	90	1415	52

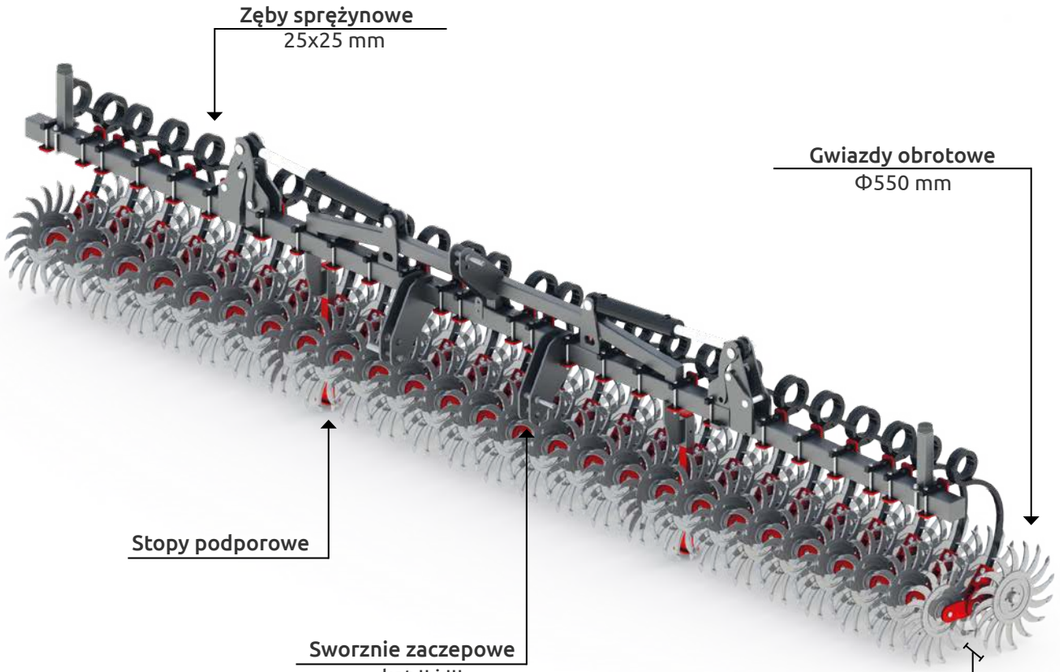

zawieszany, składany hydraulicznie - 4,2 | 6,2m

Warto wiedzieć

Oświetlenie LED

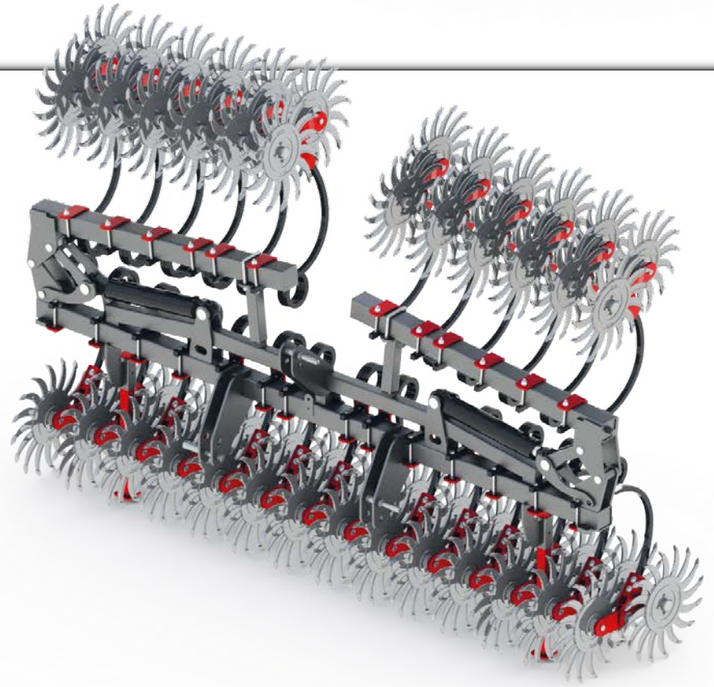

Gwiazdy obrotowe Φ550 mm osadzone na łożyskach tocznych są zamontowane na zębię sprężynowym 25x25 mm

WAŁY ŁĄKOWE

Wał
jedno | dwuczęściowy

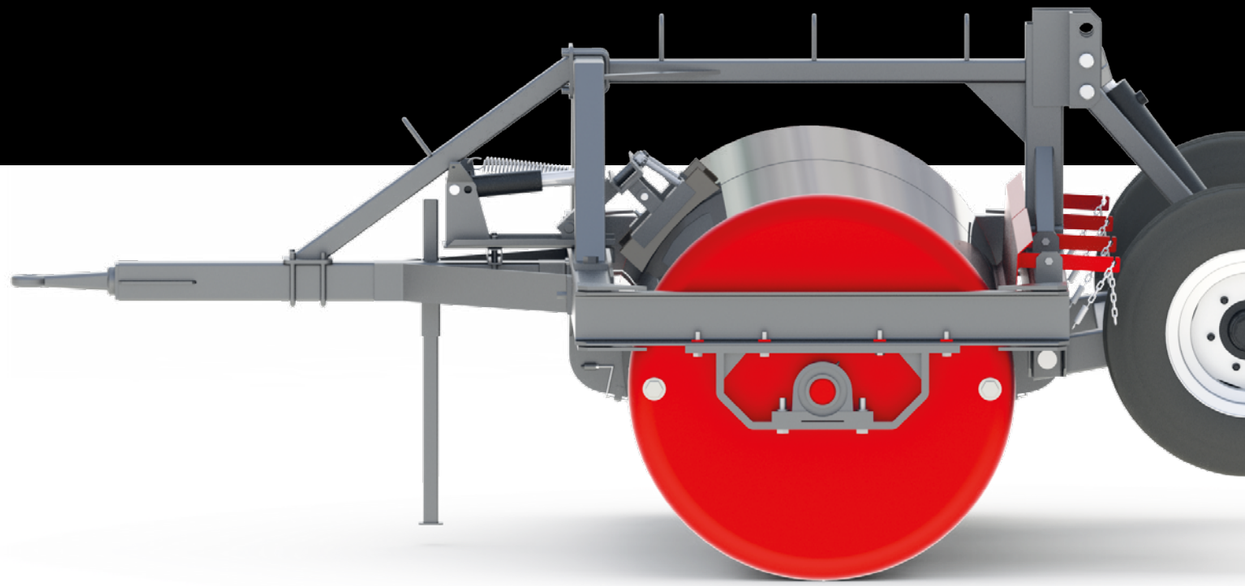

- możliwe opcje

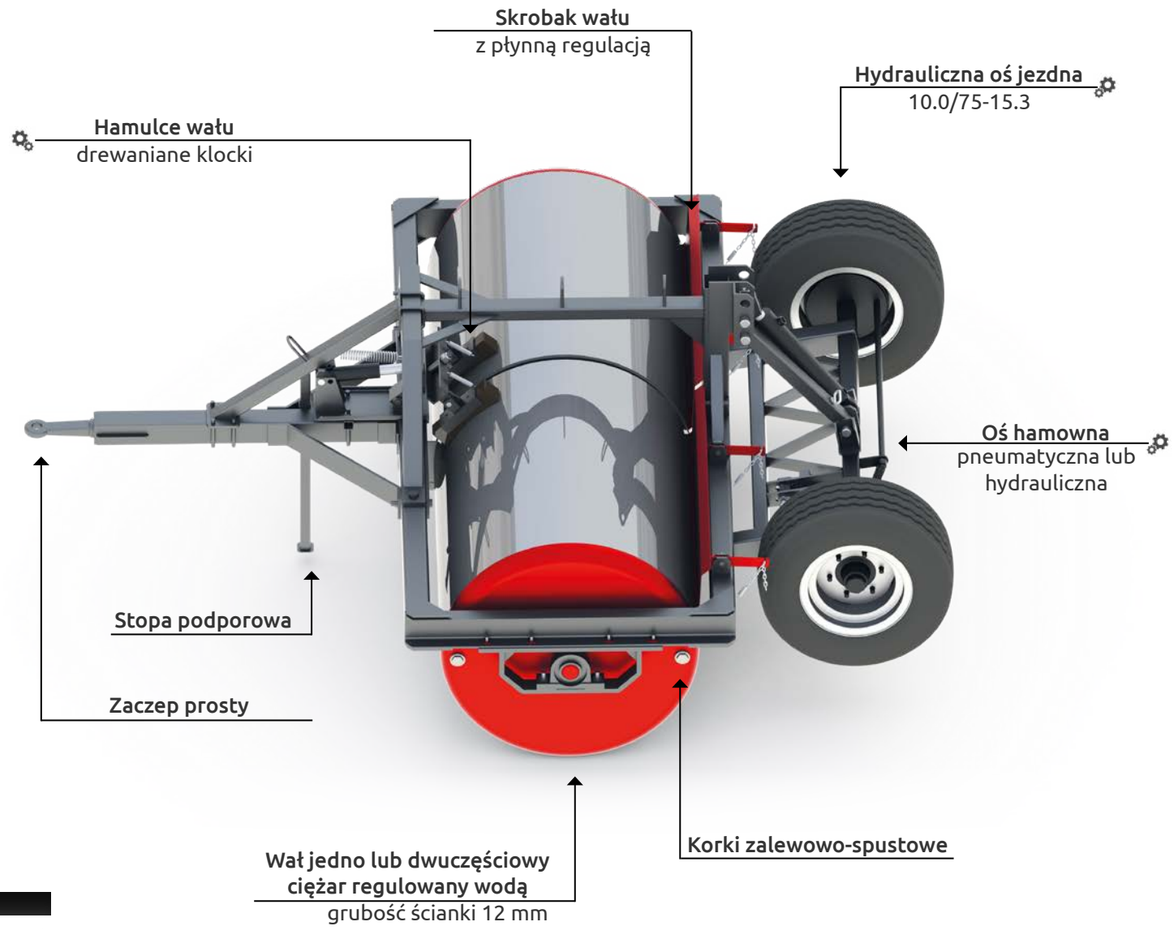

Szerokość robocza (m)	Zapotrzebowanie mocy (KM)	Waga (kg)	Średnica (mm)	Rodzaj wału
2,5	80	1200	1016	Jednoczęsciowy
2,75	90	1260	1016	Jednoczęściowy
2,5	90	1450	1220	Jednoczęściowy
2,75	110	1530	1220	Jednoczęściowy
2,5	80	1250	1016	Dwuczęściowy
2,75	90	1320	1016	Dwuczęściowy
2,5	90	1520	1220	Dwuczęściowy
2,75	110	1600	1220	Dwuczęściowy

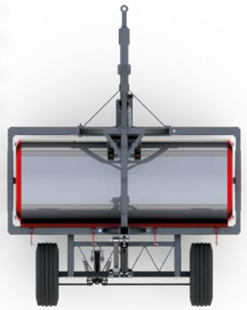

Warto wiedzieć

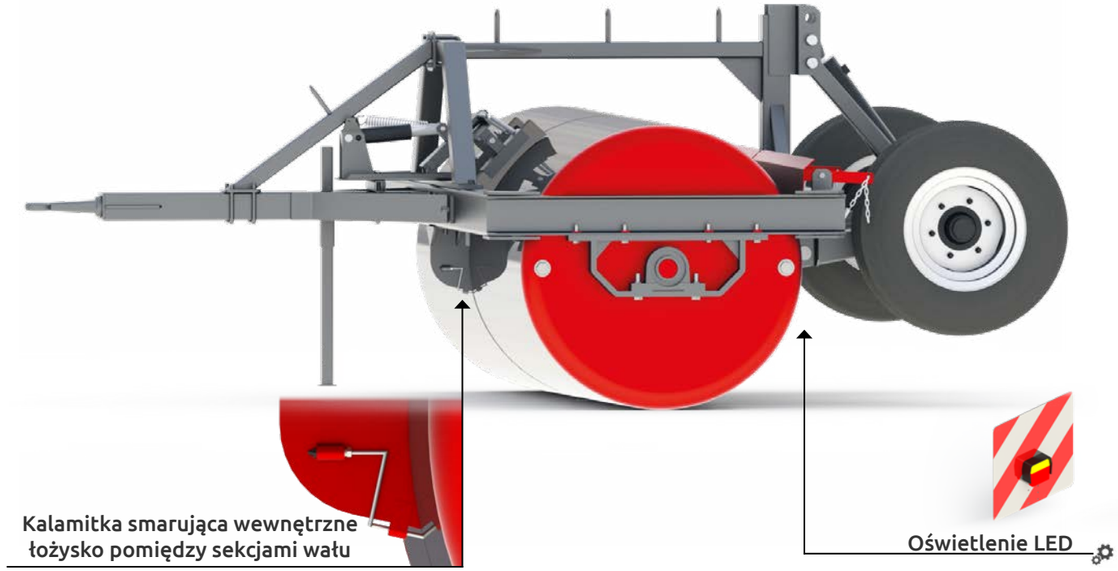

Krawędzie wału odpowiednio zaokrąglone eliminują zjawisko rozcinania, szczególnie na uwrociach, całość tworzy wytrzymałą konstrukcję. Obciążenie regulowane wodą Mors wyposażony został w układ hamulcowy, układ jezdny i oświetlenie drogowe

ciągany, rama sztywna - 2,5 | 2,75 m